DACIA SPRING

1

EXPLORE O SEU SPRING

DESCOBRIR

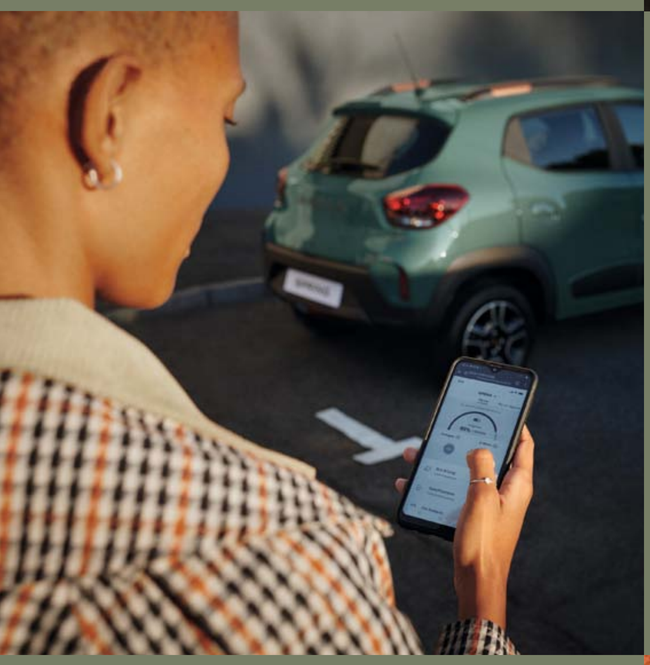

2

O SEU SPRING PARA USO DIÁRIO

DESCOBRIR

3

EQUIPAMENTO E CARACTERÍSTICAS TÉCNICAS

DESCOBRIR

4

O ESPÍRITO DACIA: BEM PENSADO

DESCOBRIR

A MOBILIDADE ELÉTRICA, FINALMENTE ACESSÍVEL

O ELÉTRICO É FINALMENTE ACESSÍVEL

O Dacia Spring 100% elétrico não está só conectado, ele seduz pelo seu estilo Urbano enérgico. Ao combinar uma distância ao solo sobrelevada, arcos das rodas aumentados, ombros robustos e proteções das soleiras das portas, o Dacia Spring exibe todas as características de um SUV compacto. A face dianteira distingue-se pelo capô convexo, óticas cónicas e um para-choques de dimensões generosas. A traseira privilegia o dinamismo: para-choques de linhas fortes, guarda-lamas nervurados e proteção inferior. As barras de tejadilho e o sistema de embelezadores Flexwheel semelhantes às jantes em liga leve conferem ao perfil uma imagem valorizante. Com a versão EXTREME, opte por uma personalidade ainda mais distintiva. Citadino elétrico e arrojado, o Spring torna o seu quotidiano tão simples quanto elegante.

UM ESTILO ENÉRGICO

Ao combinar uma distância ao solo sobrelevada, arcos das rodas aumentados, ombros robustos e proteções das soleiras das portas, o Dacia Spring exibe todas as características de um SUV compacto. A face dianteira distingue-se pelo capô convexo, óticas cónicas e um para-choques de dimensões generosas. A traseira privilegia o dinamismo: para-choques de linhas fortes, guarda-lamas nervurados e proteção inferior. As barras de tejadilho e o sistema de embelezadores Flexwheel semelhantes às jantes em liga leve conferem ao perfil uma imagem valorizante.

Com o acabamento EXTREME, opte por uma personalidade ainda mais distintiva. Citadino elétrico e arrojado, o Spring torna o seu quotidiano tão simples quanto elegante.

Assinatura luminosa em forma de Y

ACOLHEDOR, EQUIPADO, SURPREENDENTE

O interior silencioso do Dacia Spring oferece o conforto e o estilo que precisa e lhe permite desfrutar da calma reconfortante de um veículo 100% elétrico. Com um habitáculo bem concebido e linhas sóbrias, o interior é uma promessa de bem estar. Num relance ao quadro de instrumentos, visualiza todos os comandos. A alavanca de velocidades cede o lugar a um botão rotativo com 3 posições: marcha para a frente / ponto morto / marcha-atrás.

Os numerosos equipamentos simplificam o seu quotidiano: direção assistida, trancamento centralizado à distância, ar condicionado manual, regulação elétrica dos retrovisores e quatro vidros elétricos. Tudo de série!

O sistema multimédia intuitivo com ecrã de 7" e a câmara de marcha-atrás* facilitarão os trajetos e as manobras na cidade. Para sua segurança, mantenha os olhos na estrada graças ao visor digital situado entre os contadores. O reconhecimento de voz permite manter as mãos no volante. Um espírito novo, uma nova tendência! Esqueça o supérfluo e partilhe o essencial com quatro adultos ou em família.

* De série na versão EXTREME.

visor digital intuitivo

botão rotativo cromado

A MOBILIDADE ELÉTRICA COM A MÁXIMA SIMPLICIDADE

Descubra o Dacia Spring, o automóvel elétrico compacto, fácil de utilizar e espaçoso, a um preço imbatível. Com uma autonomia de até 305 km, carregamento rápido e fácil e funcionalidades de segurança avançadas e conectadas, este pequeno aventureiro elétrico tem tudo para agradar.

AUTONOMIA E AGILIDADE

O motor que equipa o Dacia Spring herda toda a competência técnica do Grupo Renault em mobilidade elétrica e está, hoje, disponível em duas versões: 33 kW (45 cv) ou 48 kW* (65 cv) associado à bateria de 26,8 kWh. Nesta última versão, beneficiará de acelerações mais francas e ganhará em potência e conforto. Desta forma, a Dacia pode propor-lhe um veículo elétrico fiel à sua filosofia: polivalência e fiabilidade a um preço imbatível.

Com o Dacia Spring, percorra sem carregar até 305 km** consoante as condições de circulação. À razão de 30 km por dia (a média europeia) e com a bateria totalmente carregada, pode contar com mais de uma semana de trajetos dentro e fora da cidade. Com toda a autonomia.

* De série no nível de equipamento EXTREME.
** Valores para os motores 33 kW e 48 kW em ciclo urbano WLTP.

Para carregar, a escolha é ampla: tomada doméstica de 220 V graças ao cabo fornecido de série, Wallbox com cabo em opção ou posto de carregamento DC (carregador em opção) para uma recarga rapidíssima de 80% em menos de uma hora. Melhor ainda: com a aplicação gratuita MY Dacia, saberá em qualquer momento onde está, e a navegação Media NAV ajudá-lo-á a localizar os postos de carregamento ao seu redor. A serenidade está garantida! Se sabe gerir a autonomia do seu smartphone, gerir o Spring 100% elétrico será para si uma brincadeira de crianças.

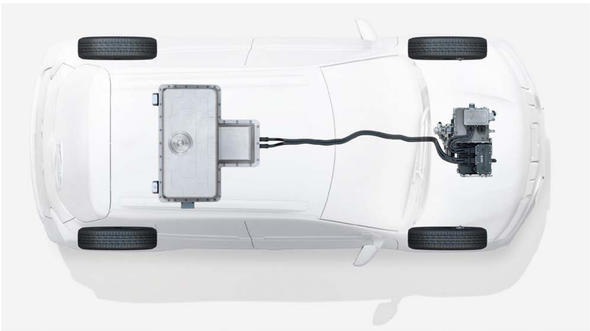

Tecnologia elétrica

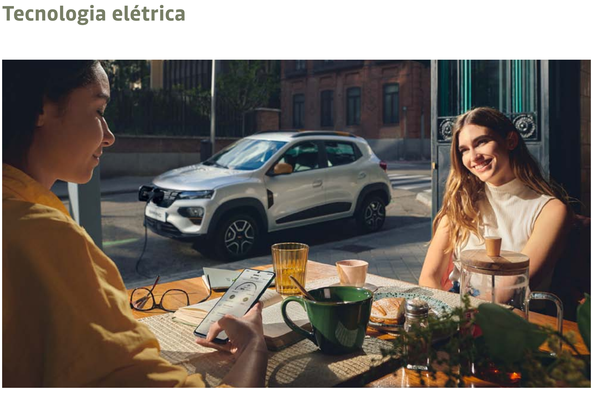

COMPACTO E ESPAÇOSO

Compacto no exterior, o Spring 100 % elétrico revela um interior tão espaçoso como acolhedor. Descontraia-se e aproveite o conforto dos 4 lugares. Nos lugares traseiros, o espaço generoso até ao teto e o raio de 100 mm ao nível dos joelhos são uma agradável surpresa para os adultos de grande estatura. Graças ao banco traseiro rebatível, organize o espaço à medida das suas necessidades, podendo transportar tranquilamente mesmo os objetos mais volumosos.

Entre o grande porta-luvas fechado, os compartimentos das portas e o porta-objetos da consola central, o volume de arrumação de 23,1 litros é também o seu ponto forte. Ninguém foi esquecido: os passageiros traseiros dispõem de bolsas de arrumação nas costas dos bancos dianteiros.

E porque o Spring é o veículo elétrico pronto para todos os desafios, a surpreendente bagageira de 290 litros extensível até aos 620 litros oferece a maior capacidade de carga da sua categoria. Verdadeiramente acolhedor este pequeno aventureiro!

Bagageira de 290 litros

LIGADO E CONECTADO

Mantenha a sua vida digital graças à conectividade intuitiva e fácil de utilizar do Spring 100% elétrico. Toque com um dedo no tablet tátil de 7" do sistema multimédia Media Nav*. Aceda à navegação (atualizações gratuitas durante 3 anos, graças à solução MAP CARE) e ao rádio DAB. Continue igualmente a utilizar as suas aplicações preferidas através da replicação de smartphone compatível com Apple CarPlay™ e Android Auto™. Com o sistema Bluetooth®, a entrada USB e a saída auxiliar, os seus dispositivos podem ser ligados num abrir e fechar de olhos!

Para mais segurança, ative no volante o comando de reconhecimento de voz e, com a sua voz, poderá aceder a todas as funções. Assuma o controlo com a aplicação gratuita MY Dacia no seu smartphone. Em tempo real, visualize o nível da bateria, a distância percorrida e a autonomia disponível em quilómetros. Reserve para si o melhor acolhimento a bordo, ativando à distância, a partir da aplicação, o ar condicionado ou a pré-climatização previamente regulados segundo os seus desejos. Com o Spring ligado, a aplicação informa-o do progresso da carga. Muito prático, a carga pode ser colocada em pausa e retomada mais tarde!

*Disponível em opção e de série na versão EXTREME. Android Auto™ é uma marca da Google Inc. Apple CarPlay™ é uma marca da Apple Inc.

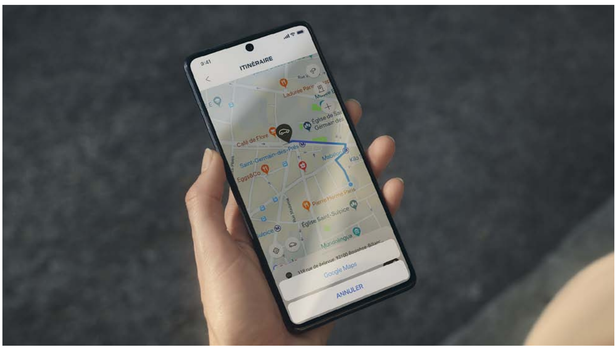

Mobilidade gerida num piscar de olhos

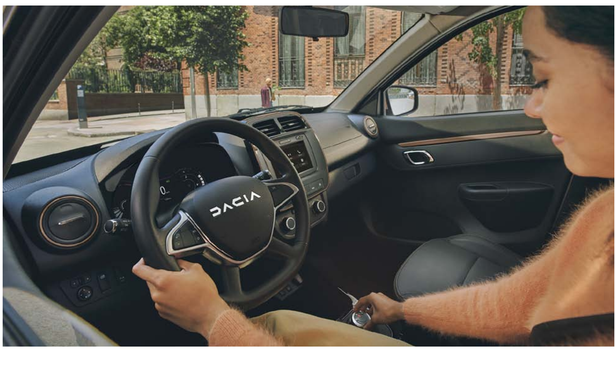

CIRCULE COM TODA A SEGURANÇA

Moderno e seguro tanto na cidade como na estrada, o Dacia Spring 100 % elétrico beneficia de uma segurança ativa e passiva que já provou a sua eficácia. Além do ABS, do ESC, do repartidor eletrónico de travagem e dos 6 airbags, o seu Dacia Spring incorpora de série tecnologias de ajuda à condução que o acompanham nas suas viagens.

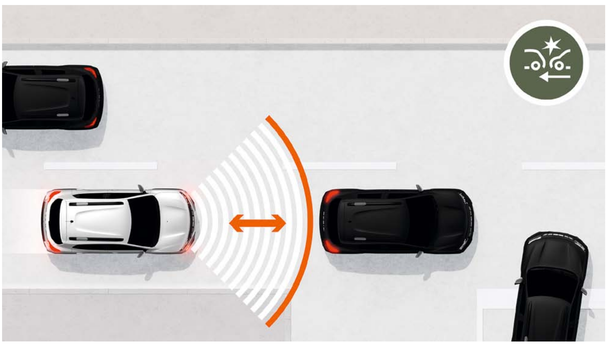

SISTEMA DE TRAVAGEM ATIVA DE EMERGÊNCIA (AEBS)
Por vezes, é difícil de avaliar o risco de colisão com o veículo que se encontra à sua frente. O dispositivo deteta o perigo e ativa alertas visuais e sonoros. Se o condutor demorar a reagir, a travagem é automaticamente ativada ou reforçada.

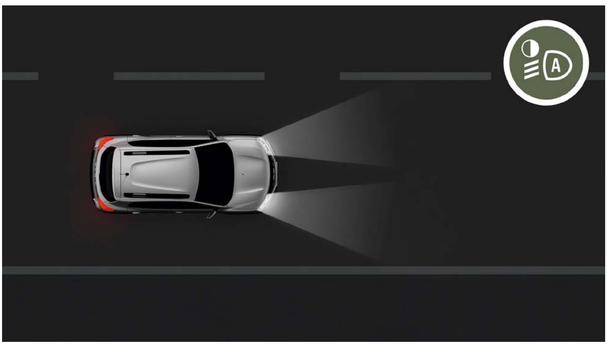

ATIVAÇÃO AUTOMÁTICA DAS LUZES
A partir de agora é impossível esquecer-se de ligar as luzes ao entrar num túnel ou quando anoitece. O sensor de luminosidade, instalado no para-brisas, deteta a falta de luz natural ou artificial (na cidade, por exemplo). O tipo de iluminação adequado é, então, automaticamente ativado.

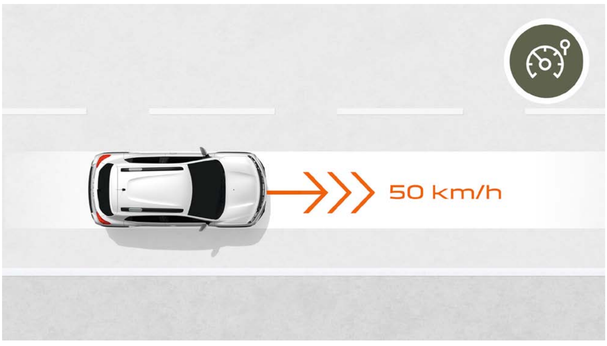

LIMITADOR DE VELOCIDADE
Os limites de velocidade cada vez mais restritivos obrigam-nos a um controlo atento do velocímetro. Fixe a velocidade máxima que não pretende ultrapassar com o auxílio do limitador de velocidade e circule com toda a tranquilidade!

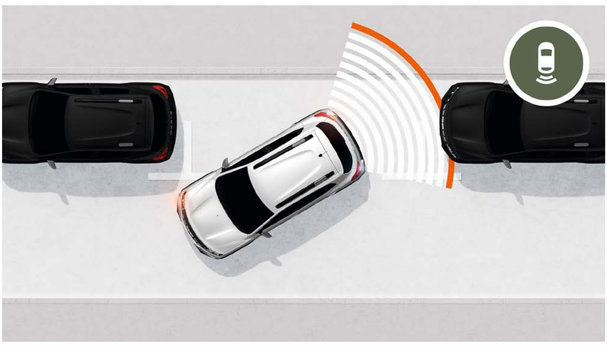

SISTEMA DE AJUDA AO ESTACIONAMENTO TRASEIRO E CÂMARA DE MARCHA-ATRÁS
Na cidade, todos os lugares têm de ser bons para estacionar, mesmo os mais exíguos. Logo na primeira manobra sentir-se-á conquistado pelo dispositivo de deteção que o alerta através de sinais sonoros e visuais para o mínimo obstáculo que se encontre atrás do veículo.

DESCUBRA OS EQUIPAMENTOS

CORES +
HARMONIAS INTERIORES +
ACESSÓRIOS +
MOTORIZAÇÕES +
EQUIPAMENTO & OPÇÕES +
DIMENSÕES +

CORES

AZUL CENOTE

CINZENTO LIGHTNING

BRANCO KAOLIN

VERMELHO GOJI

AZUL SLATE

CAQUI LICHEN

AZUL CENOTE(1)

CINZENTO LIGHTNING(1)

BRANCO KAOLIN(2)

VERMELHO GOJI(1)

AZUL SLATE(1)

CAQUI LICHEN(1)

(1) Pintura metalizada. (2) Pintura opaca.

DOWNLOAD APP DACIA AR

HARMONIAS INTERIORES

ESSENTIAL

PRINCIPAIS EQUIPAMENTOS

DESIGN EXTERIOR
- Nova grelha com o novo logótipo e inserções decorativas brancas
- Luzes diurnas com tecnologia LED
- Luzes traseiras com a assinatura Dacia em Y
- Stripping lateral Cinzento Schiste
- Barras de tejadilho decorativas
- Retrovisores exteriores preto granulado com indicadores de mudança de direção integrados
- Puxadores exteriores das portas na cor da carroçaria
- Embelezador Flexwheel de 14" Doria
- Proteção inferior traseira da carroçaria na cor Cinzento Schiste

DESIGN INTERIOR
- Estofos TEP tecido de duas cores: preto e cinzento
- Manípulos interiores das portas em preto
- Tapete de habitáculo para os lugares dianteiros

SEGURANÇA
- AEB/ESC/EBD/AFU
- Trancamento automático das portas
- 6 airbags: frontal condutor e frontal passageiro / laterais tórax / de cortina
- Chamada de emergência (E-call)
- Limitador de velocidade
- Ativação automática das luzes

CONFORTO
- Trancamento centralizado das portas
- Ar condicionado manual
- Direção assistida elétrica
- Regulação manual dos retrovisores exteriores
- Vidros dianteiros e traseiros elétricos
- Banco traseiro rebatível 1:1
- Degelo de óculo traseiro / limpa-vidros traseiro

MULTIMÉDIA
- Ecrã digital de 3,5" (informações sobre a bateria, a autonomia)
- Entrada jack 12 V
- Rádio DAB
- Bluetooth® + USB
- 2 altifalantes dianteiros

CONECTIVIDADE
Com a aplicação My Dacia, poderá:
- Localizar o seu veículo
- Conhecer o estado de carga da bateria
- Interromper a carga e retomá-la mais tarde
- Ativar remotamente o ar condicionado ou a pré-climatização (previamente regulados no veículo)

CARREGAMENTO
- Carregador integrado AC 6,6 kW
- Cabo carregamento modo 3 tipo 2 (compatível com a WallBox)

PRINCIPAIS EQUIPAMENTOS EXTREME

DESIGN EXTERIOR
- Retrovisores exteriores Castanho Cobre
- Barras de tejadilho com inserção Castanho Cobre
- Embelezador Flexwheel 14" Doria com logótipo Castanho Cobre
- Autocolantes de porta e autocolantes laterais com motivos topográficos
- Pack Castanho Cobre: retrovisores exteriores, barras de tejadilho com inserções Castanho Cobre, decoração de para-choques dianteiro

DESIGN INTERIOR
- Estofos TEP preto com costuras Castanho Cobre e relevo Dacia Link
- Tapetes dianteiros de habitáculo em borracha e soleira de porta com motivos topográficos
- Pack Castanho Cobre: guarnição de painéis de porta, contorno das saídas de ar e do ecrã multimédia

CONFORTO
- Sistema de ajuda ao estacionamento traseiro
- Câmara de marcha-atrás
- Regulação elétrica dos retrovisores exteriores

MULTIMÉDIA
- Tomada auxiliar
- Sistema multimédia MediaNav com ecrã tátil de 7": navegação, replicação de smartphone com cabo USB
- 1 USB e Bluetooth®

OPÇÕES
- Carregador combo DC 30 kW
- Cabo de carga modo 3 tipo 2
- Pneu sobressalente
- Pintura metalizada

ACESSÓRIOS

PROTEÇÃO INFERIOR DAS PORTAS LATERAIS
Acentue o estilo robusto do seu Spring, protegendo a parte inferior das portas.

APOIO DE BRAÇO DIANTEIRO
Melhore o seu conforto de condução e beneficie de mais um espaço de arrumação totalmente ao seu alcance.

FUNDO FALSO PARA ARRUMAÇÃO DE CABOS
Concebido por medida, amovível e articulado, eleva o fundo da bagageira e oferece três compartimentos de arrumação. Perfeito para guardar dois cabos de carga, por exemplo.

ORGANIZADOR DE CONSOLA CENTRAL E PORTA-BEBIDAS MULTIFUNÇÕES
Um local de arrumação prático onde pode guardar numerosos objetos ao alcance da mão. E para otimizar ainda mais este espaço, o porta-bebidas multifunções dispõe de um local para o smartphone e de um pequeno porta-objetos onde pode colocar chave, os trocos, uma lata ou uma garrafa. Tudo no seu lugar.

TAPETES DE HABITÁCULO EM BORRACHA
Concebidos por medida, garantem uma proteção total do piso e fixam-se com a máxima simplicidade graças aos dois ganchos de segurança. Impermeáveis e fáceis de limpar. Conjunto de 2 ou 4 tapetes.

SOLEIRAS DE PORTA SPRING E TAPETES DE HABITÁCULO EM TÊXTIL
A elegância e a modernidade começam cada vez que se abre uma porta. Personalize com estilo as zonas de entrada no seu veículo com as soleiras de porta com a assinatura Spring.

PROTEÇÃO DE BAGAGEIRA EASYFLEX
Proteja todo o espaço da bagageira quando transportar objetos volumosos. Polivalente e impermeável, esta proteção recolhe-se e desdobra-se com toda a simplicidade, para se adaptar à posição dos bancos traseiros, mesmo que estejam rebatidos.

CAIXA FUNDO DE BAGAGEIRA REVERSÍVEL
Bagageira preservada e alcatifa de origem limpa! Transporte tudo nesta caixa fundo de bagageira impermeável e com rebordo elevado.

CARREGADOR POR INDUÇÃO PARA SMARTPHONE
100% de conforto e simplicidade! Ideal para carregar o seu smartphone, por indução, no veículo.

PROTEÇÕES DAS ARESTAS DE PORTA E DOS RETROVISORES
Reforce o estilo aventureiro urbano do seu Dacia Spring, ao mesmo tempo que o protege dos choques em pontos sensíveis, como os retrovisores e as portas dianteiras e traseiras.

DOWNLOAD DO CATÁLOGO DE ACESSÓRIOS

MOTORIZAÇÕES

	Elétrico 45	Elétrico 65
MOTOR		
Tecnologia motor elétrico	Motor síncrono de íman permanente	Motor síncrono de íman permanente
Potência máx. kW CEE (cv) às (rpm)	33 às 2521-8200	48 às 4057-6000
Binário máximo Nm CEE (m.kg) às (rpm)	125 às 0-2521	113 às 500-4057
CAIXA DE VELOCIDADES		
Tipo de caixa de velocidades	Caixa de velocidades com redutor de uma única relação	Caixa de velocidades com redutor de uma única relação
BATERIA		
Capacidade utilizável (kWh)	26,8	26,8
Tecnologia	Iões de lítio	Iões de lítio
Tensão total (V)	262,8	262,8
Número de módulos / células	12 módulos / 72 células	12 módulos / 72 células
Peso da bateria (kg)	188 +/- 5	188 +/- 5
DESEMPENHOS		
Velocidade máx. (km/h)	125	125
0-100 km/h (s)	19,1	13,7
0-50 km/h (s)	5,8	3,86
AUTONOMIA E CONSUMO ELÉTRICO		
Autonomia homologada em ciclo WLTP City (km)	305	305
Autonomia homologada em ciclo WLTP Misto (km)	230	220
CONSUMO ELÉTRICO DURANTE O CICLO		
Protocolo de homologação	WLTP(1)	WLTP(1)
Consumo homologado em ciclo misto (Wh/km)	139	145,2
Consumo homologado em cidade (Wh/km)	100	103,7
TEMPO DE CARGA		
Carregador de bordo	Monofásico de 2 kW a 6,6 kW	Monofásico de 2 kW a 6,6 kW
Tomada doméstica 2,3 kW (monofásico 10 A) (0-100 %)	13 h 32"	13 h 32"
Tomada Green'up (cabo de 16 A em acessórios) / Wallbox 3,7 kW (monofásico 16 A) (0-100 %)	8 h 28"	8 h 28"
Wallbox 7,4 kW (monofásico 32 A) (0-100 %)	4 h 51"	4 h 51"
Carga rápida DC 125 A (0-80 %)	0 h 56"	0 h 56"
AJUDAS AO CONTROLO DO CONSUMO		
Modo ECO	Sim	Sim
LIGAÇÃO AO SOLO - DIREÇÃO E TRENS		
Tipo de trem dianteiro	Pseudo McPherson com braço triangular	Pseudo McPherson com braço triangular
Tipo de trem traseiro	Eixo em H com perfil deformável e efeito estabilizador - molas helicoidais	Eixo em H com perfil deformável e efeito estabilizador - molas helicoidais
Tipo de direção	Direção assistida elétrica	Direção assistida elétrica
Diâmetro de viragem entre passeios (m) (medida oficial)	9,5 m	9,5 m
Número máximo de voltas do volante	3,44	3,44
TRAVÕES		
À frente: disco ventilado Ø (mm)	238x17	238x17
Atrás: tambor / disco cheio Ø (mm)	170	170
Dimensão servofreio	8"	8"
RODAS E PNEUS		
Dimensão dos pneus (que fazem variar o nível de CO_2 no interior de um modelo GMP)	165/70 R14	165/70 R14
Rodas (pneus + jantes) todas as versões	Jantes de 14"	Jantes de 14"
PESOS (kg)		
Peso em vazio (MVODM)	970	975
Peso em vazio (MVODM) na dianteira / na traseira	515/455	520/455
Carga útil (CU)	330/363	330/363
Peso máximo autorizado em carga (MMAC)	1,300	1,300

(1) WLTP (Worldwide harmonized Light vehicles Test Procedures - Procedimento de ensaio harmonizado a nível mundial para veículos particulares e comerciais ligeiros): este novo protocolo permite obter resultados muito mais próximos dos constatados nos trajetos realizados diariamente do que os do protocolo NEDC. As emissões de CO_2 estão homologadas de acordo com um método standard e regulamentar. Idêntico para todos os construtores, permite comparar os veículos entre si.

EQUIPAMENTO & OPÇÕES

	ESSENTIAL	EXTREME
APRESENTAÇÃO EXTERIOR		
Assinatura luminosa de LED	•	•
Luzes diurnas de LED com acendimento automático	•	•
Faróis traseiros com assinatura luminosa	•	•
Grelha dianteira	Branco	Branco
Puxadores exteriores das portas	Cor da carroçaria	Cor da carroçaria
Retrovisores exteriores	Preto	Castanho Cobre
Roda Flexwheel 14" Doria	Diamantada preto	Diamantada preto
Stripping lateral na porta	Preto	Preto com motivos topográficos
Stripping lateral sob o retrovisor	-	Padrão Preto e Castanho Cobre
Barra de tejadilho decorativa	Cinzento Silver	Castanho Cobre
Pintura metalizada	○	○
APRESENTAÇÃO INTERIOR		
Contornos das saídas de ar e da consola central	Cromado	Motivo Castanho Cobre
Manípulos interiores de porta	Cromado	Cromado
Revestimento de banco	Tecido/TEP	TEP com costuras
Cromado brilhante em volta dos botões de comando do ar condicionado, botão rotativo RND, manípulo de abertura das portas, botão do travão de estacionamento, volante	•	•
Preto Brilhante nos apoios de braço das portas dianteiras e traseiras e na consola	•	•
Decoração do painel de porta dianteira	Cinzento Silver	Castanho Cobre
CONFORTO		
Ar condicionado manual	•	•
Trancamento automático das portas em andamento	•	•
Trancamento centralizado à distância + chave	•	•
Banco traseiro rebatível 1:1	•	•
Elevadores elétricos de vidros dianteiros e traseiros	•	•
Bolsas de arrumação nas costas dos bancos dianteiros	•	•
Limpa-vidros dianteiro/traseiro	•	•
Tomada de 12 V	•	•
Reservatório de lava-vidros (3 litros)	•	•
SEGURANÇA ATIVA E PASSIVA		
ABS (sistema antiblocagem de rodas) e AFU (assistência à travagem de emergência)	•	•
Sistema de travagem de emergência ativa (AEBS) interurbano	•	•
ESC (controlo eletrónico de estabilidade)	•	•
+ HSA (sistema de ajuda ao arranque em subida)	•	•
Chamada de emergência (E-call)	•/•	•/•
Airbag frontal do condutor / Airbag frontal do passageiro desativável	•	•
Airbags laterais ombros e tipo cortina	-	•
Sistema de ajuda ao estacionamento traseiro + câmara de marcha-atrás	•	•
Limitador de velocidade	•	•
Deteção da pressão dos pneus	○	○
Pneu sobressalente de 14"	•	•
Kit de reparação dos pneus	•	•
Sistema de fixação Isofix para cadeira de criança nos lugares traseiros	•	•
CONDUÇÃO E DISPOSITIVOS DE CONTROLO		
Direção assistida elétrica	•	•
Computador de bordo com ecrã de 3,5" TFT: distância percorrida, autonomia, informação da bateria, etc	•	•
VISIBILIDADE		
Retrovisores exteriores reguláveis	Manual	Elétrico
Função de desembaciamento do óculo traseiro	•	•
MULTIMÉDIA		
Rádio DAB, Bluetooth®, entrada USB, 2 altifalantes	•	-
Media NAV: navegação, rádio DAB, replicação de smartphone através de um cabo USB compatível com Apple CarPlay™ e Android Auto™, ligação Bluetooth®, 2 altifalantes, ecrã tátil de 7", entradas USB e AUX	-	•
CARREGAMENTO		
Cabo de carga modo 3 tipo 2 (Compatível com a Wallbox)	•	•
Cabo ocasional standard 10A (apenas compatível com tomadas domésticas)	○	○
Carregador integrado AC 6,6 kW	•	•
Carregador carga rápida DC 30 KW	-	○
SERVIÇOS CONECTADOS		
Serviços conectados a partir da aplicação MY Dacia: estado de carga, pré-climatização do habitáculo, localização geográfica, paragem/arranque da carga	•	•

- indisponível; • disponível de série; ○ disponível em opção.
Android Auto™ é uma marca da Google Inc. Apple CarPlay™ é uma marca da Apple Inc.

DIMENSÕES

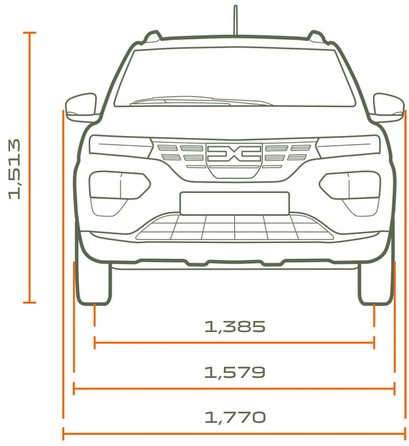

VISTA FRONTAL

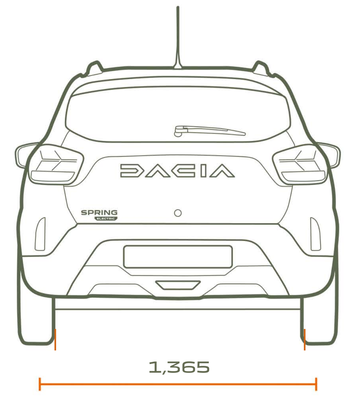

VISTA TRASEIRA

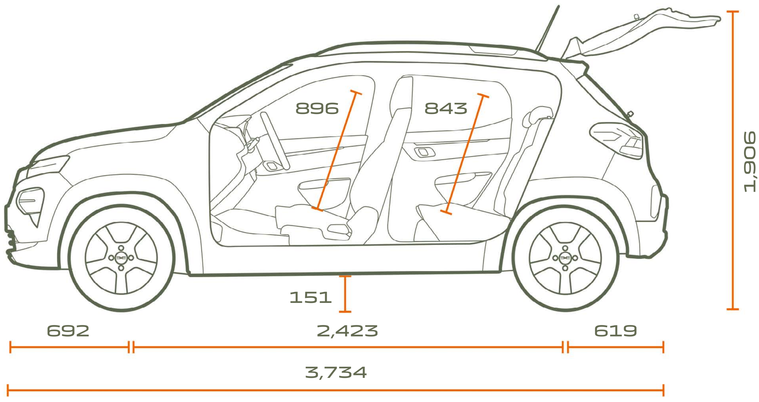

VISTA DE PERFIL

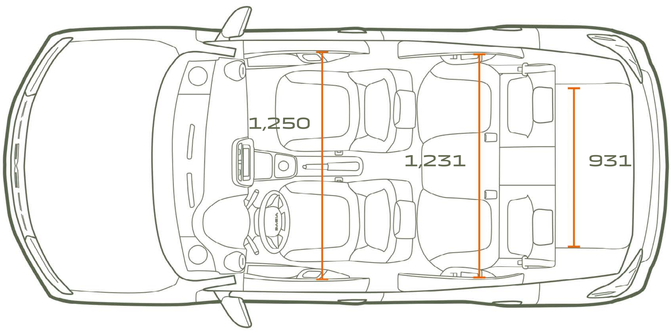

VISTA SUPERIOR

BAGAGEIRA (EM DM³ - NORMA VDA)	
Volume mín. da bagageira (ISO 3 832)	270
Volume mín. da bagageira (ISO 3 832)	620

Dimensões em mm.

UMA INCRÍVEL HISTÓRIA DE SUCESSO

Na Dacia, construímos veículos práticos e robustos, ao melhor preço. Modelos com um estilo distinto mas sem supérfluos, equipados com as tecnologias mais fiáveis e comprovadas, tudo a um preço imbatível. Em quinze anos, mudámos os conceitos e revolucionámos o mercado automóvel

PARA SABER MAIS

CLIQUE E CONFIGURE

MARQUE UM TEST DRIVE

ENCONTRE O SEU CONCESSIONÁRIO

Aceder à conta DACIA no Facebook

Aceder à conta DACIA no Instagram

Tudo fizemos para que o conteúdo da presente publicação fosse exato à data da sua impressão. Este documento foi realizado a partir de veículos de pré-série ou de protótipos. No âmbito da estratégia de melhoria contínua dos produtos, a Dacia reserva-se o direito de, a qualquer momento, introduzir modificações nas especificações, nos veículos e nos acessórios descritos e representados. Estas modificações serão transmitidas à rede de concessionários Dacia, nos melhores prazos possíveis. Consoante o país de comercialização, as versões podem diferir e alguns equipamentos podem não estar disponíveis (de série, em opção ou em acessórios). Para conhecer as últimas evoluções, por favor, dirija-se a um representante da marca Dacia. Devido a limitações técnicas na impressão, as cores reproduzidas neste documento poderão ser ligeiramente diferentes das cores reais da pintura das viaturas ou dos materiais dos revestimentos interiores. Todos os direitos reservados. A reprodução sob qualquer forma ou por qualquer meio, seja a globalidade ou de um extrato da presente publicação, está interdita sem autorização prévia por escrito da Dacia.

PUBLICIS - PHOTO CREDITS: BAM ; A. BERNIER ; Getty Images ; Stutterstock ; © RENAULT MARKETING 3D-COMMERCE – NOVEMBRO 2023

DACIA.PT