DACIA SANDERO STEPWAY

1

EXPLORE O SEU SANDERO STEPWAY

DESCOBRIR

2

O SEU SANDERO STEPWAY PARA USO DIÁRIO

DESCOBRIR

3

EQUIPAMENTO E CARACTERÍSTICAS TÉCNICAS

DESCOBRIR

4

O ESPÍRITO DACIA: BEM PENSADO

DESCOBRIR

APENAS
O ESSENCIAL

EVASÃO NO QUOTIDIANO

O Dacia Sandero Stepway reafirma o seu estilo crossover: jogue até ao limite o jogo da evasão, graças ao novo acabamento EXTREME que lhe confere um visual aventureiro ainda mais reforçado.

O ESPÍRITO DE AVENTURA

Um só olhar e o desejo de evasão nasce com o Dacia Sandero Stepway. O capô esculpido, a face dianteira bem definida, as proteções e a maior distância ao solo dão-lhe o estilo dinâmico e robusto de um autêntico crossover. Os faróis de LED, a assinatura luminosa em Y e a grelha dianteira em preto brilhante conferem-lhe ainda mais carácter.

Viva plenamente a aventura com a versão EXTREME, a versão com um espírito outdoor ainda mais evidente: retrovisores Castanho Cobre, jantes em liga leve e antena shark com acabamento em Preto Brilhante. Um estilo único realçado por elementos distintivos com motivos topográficos para o identificar melhor. E, graças ao Extended Grip, que melhora a tração, atreva-se por trilhos menos conhecidos: Sandero Stepway, o aventureiro que se adapta a todos os seus horizontes.

Assinatura luminosa dacia em forma de Y

Botão Extended Grip

UM CONFORTO BEM PENSADO

Toda a tecnologia de que necessita: entre a bordo sem esforço, graças ao cartão mãos livres, e descubra o estilo do novo habitáculo. Na versão EXTREME, o interior apresenta-se com novos estofos mistos de TEP MicroCloud* lavável, tecido fácil de limpar e com um toque macio de veludo, que se encontra também no painel de bordo e nos apoios de braço. Os pormenores em Castanho Cobre e as linhas topográficas nos tapetes de habitáculo em borracha completam o espírito decididamente outdoor.

Quanto aos equipamentos, beneficie dos bancos e do volante reguláveis em altura e profundidade, do travão de estacionamento elétrico, de um espaço de arrumação fechado no apoio de braço: o carácter prático e o conforto estão garantidos. Ligue o seu smartphone e controle as suas aplicações preferidas através do ecrã tátil de 8 polegadas. Os comandos situados ao alcance da mão oferecem um acesso muito simples a todas as funcionalidades. Tudo está claro.

Estofos específicos Extreme

Ecrã tátil de 8 polegadas com MediaNav

Travão de estacionamento elétrico

CROSSOVER VERSÁTIL

O Dacia Sandero Stepway aceita o desafio da vida real: com uma enorme bagageira extensível, passe num abrir e fechar de olhos da vida citadina à evasão. E ainda beneficia dos dispositivos mais recentes que lhe permitem uma condução com toda a tranquilidade.

ESPAÇO PARA TODOS OS SEUS DESEJOS

Incline os bancos com um só gesto, ajuste a capacidade de carga em função das suas necessidades e torne inesquecíveis todos os seus momentos ao volante.

Graças a um engenhoso sistema, transforme facilmente as barras de tejadilho em barras transversais para transportar uma bagageira de tejadilho, um porta-bicicletas ou porta-esquis. Pronto para enfrentar o mundo? Vamos!

Barras de tejadilho modulares

SEGURO EM CADA PASSO DO CAMINHO

Para a Dacia, nada é mais importante do que melhorar continuamente a segurança dos seus veículos e, sobretudo, a dos seus ocupantes. Viaje com toda a serenidade graças ao sistema de travagem de emergência ativa, ao sistema de ajuda ao arranque em subida, aos seis airbags de série e ao alerta de ângulo morto. O Dacia Sandero Stepway oferece-lhe o essencial para uma condução tranquila.

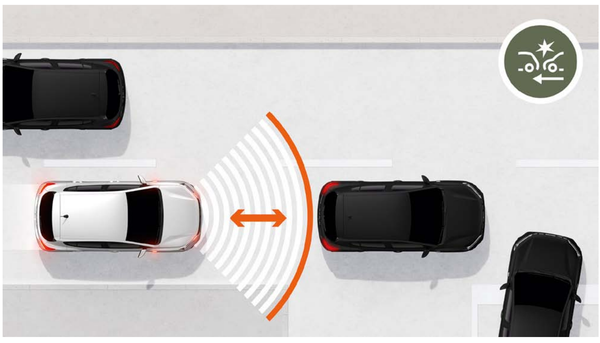

SISTEMA DE TRAVAGEM DE EMERGÊNCIA ATIVA
Por vezes, estar concentrado e ser reativo não basta. Pode contar com o Sandero Stepway para evitar ou atenuar os efeitos dos imprevistos. O sistema de travagem de emergência ativa deteta os riscos de colisão. Se não reagir ou a sua reação não for suficiente, o sistema ativa-se e otimiza a travagem.

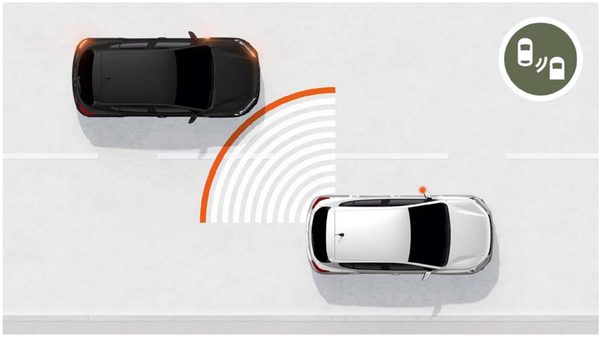

ALERTA DE ÂNGULO MORTO
É difícil ver tudo quando muda de via de trânsito. Graças aos sensores laterais, dianteiros e traseiros, o Sandero Stepway alerta-o para o perigo de colisão com outro veículo que se encontra ao seu lado ou atrás de si.

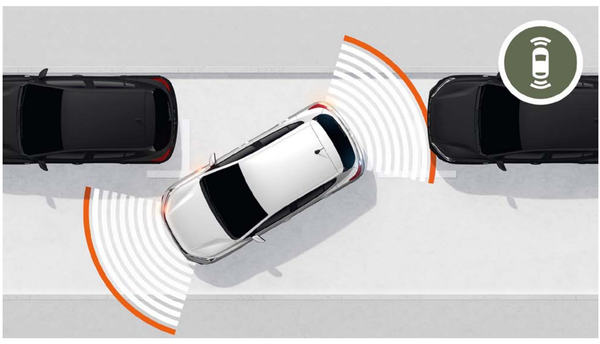

SISTEMA DE AJUDA AO ESTACIONAMENTO DIANTEIRO, TRASEIRO E CÂMARA DE MARCHA-ATRÁS
Na cidade, todos os lugares têm de ser bons para estacionar, mesmo os mais exíguos. Logo na primeira manobra sentir-se-á conquistado pelo dispositivo de deteção que o alerta através de sinais sonoros e visuais para o mínimo obstáculo que se encontre à frente ou atrás do seu veículo.

SISTEMA DE AJUDA AO ARRANQUE EM SUBIDA
Acabaram-se as preocupações quando arranca em subida! Esta função impede imediatamente que o veículo recue quando soltar o pedal de travão. Já não precisa de recorrer rapidamente ao travão de estacionamento para o auxiliar nesta manobra. Arrancar em subida torna-se tão simples como dizer «Bom-dia!».

DESCOBRIR O EQUIPAMENTO

CORES +
EMBELEZADORES & JANTES +
HARMONIAS INTERIORES +
ACESSÓRIOS +
MOTORIZAÇÕES +
EQUIPAMENTO & OPÇÕES +
DIMENSÕES +

CORES

CAQUI LICHEN | BRANCO GLACIAR | PRETO NACARADO | CINZENTO MOONSTONE | AZUL IRON

LARANJA ATAKAMA | VERDE CEDAR

CAQUI LICHEN

BRANCO GLACIAR*

PRETO NACARADO**

CINZENTO MOONSTONE**

AZUL IRON**

LARANJA ATAKAMA**
NÃO DISPONÍVEL EM EXTREME

VERDE CEDAR**

(*) Pintura Opaca. (**) Pintura Metalizada.
Imagens não vinculativas.

DOWNLOAD APP DACIA AR

EMBELEZADORES & JANTES

FLEXWHEEL DE 16" SARIA

JANTE 16" MAHALIA

JANTE ESCURECIDA DE 16" MAHALIA

DOWNLOAD APP DACIA AR

HARMONIAS INTERIORES

ESSENTIAL

PRINCIPAIS EQUIPAMENTOS

APRESENTAÇÃO EXTERIOR
- Nova grelha em preto brilhante com o novo logótipo e inserções decorativas brancas
- Assinatura luminosa em LED
- Luzes diurnas de LED com acendimento automático
- Embelezadores Flexwheel de 16" Saria
- Pára-choques dianteiro e traseiro na cor da carroçaria
- Proteções inferiores dianteira e traseira em Cinzento Megalith
- Puxadores exteriores das portas em preto
- Barras de tejadilho longitudinais modulares (Cinzento Megalith)

APRESENTAÇÃO INTERIOR
- Contorno das saídas de ar na cor castanho cobre
- Banco traseiro com encosto rebatível e fracionável 1/3-2/3
- Estofos específicos Stepway com inserções e costuras na cor Castanho cobre

SEGURANÇA ATIVA E PASSIVA
- ABS (sistema de antiblocagem de rodas) & AFU (assistência à travagem de emergência)
- Sistema de travagem de emergência ativa (AEBS) interurbano
- ESC (controlo eletrónico de estabilidade) + HSA (sistema de ajuda ao arranque em subida)
- Chamada de emergência (E-call)
- Airbag frontal do condutor / Airbag frontal do passageiro desativável
- Airbags laterais tórax e airbags de cortina (à frente e atrás)
- Cintos de segurança dianteiros e traseiros laterais com pré-tensor e limitador de esforço
- Deteção da pressão dos pneus
- Kit de reparação de pneus
- Sistema de fixação Isofix para cadeira de criança nos lugares traseiros laterais

CONDUÇÃO E DISPOSITIVOS DE CONTROLO
- Direção assistida elétrica
- Stop & Start, Modo ECO
- Computador de bordo: distância percorrida, velocidade média, autonomia, consumo médio (incluindo versão GPL)
- Limitador de velocidade com alerta sonoro e regulador de velocidade
- Volante regulável em altura

VISIBILIDADE
- Retrovisores exteriores com regulação manual pelo interior

CONFORTO
- Ar condicionado manual
- Trancamento elétrico das portas com telecomando por radiofrequência
- Trancamento automático das portas em andamento
- Elevadores elétricos de vidros dianteiros condutor e passageiro
- Luz de teto dianteira
- 1 entrada USB à frente
- 1 tomada de 12 V à frente

ÁUDIO
- Media Control: rádio DAB com comandos no volante, afixação integrada no ecrã do computador de bordo, suporte fixo para smartphone no painel de bordo, 4 altifalantes dianteiros, ligação por Bluetooth®, aplicação móvel Dacia Media Control

EXPRESSION

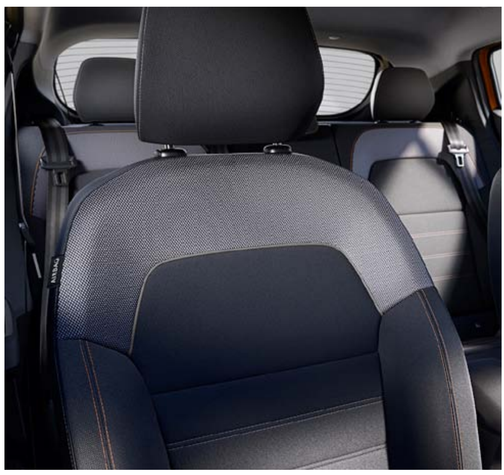

PRINCIPAIS EQUIPAMENTOS
STEPWAY EXPRESSION = STEPWAY ESSENTIAL +

APRESENTAÇÃO EXTERIOR
- Puxadores exteriores das portas na cor da carroçaria
- Retrovisores na cor da carroçaria

APRESENTAÇÃO INTERIOR
- Contorno das saídas de ar na cor Cinzento Fumado e Cobre com cursores brancos
- Manípulos interiores de porta em Cinzento Aço
- Elementos decorativos interiores na cor Cinzento Fumado
- Revestimento de tecido no painel de bordo e apoios de braço nas portas dianteiras
- Banco traseiro com encosto rebatível e fracionável 1/3-2/3
- Volante Soft Feel regulável em altura e profundidade

CONDUÇÃO E DISPOSITIVOS DE CONTROLO
- Limitador e Regulador de velocidade

VISIBILIDADE
- Faróis de nevoeiro
- Retrovisores exteriores com sistema de desembaciamento e rebatíveis eletricamente

CONFORTO
- Limpa-vidros automático
- 4 elevadores elétricos de vidros, com função impulsional do lado do condutor

ÁUDIO
- Media Display compatível com Android Auto™ e Apple CarPlay™ com replicação de smartphone através de WIFI e cabo USB (rádio DAB com ecrã tátil de 8" e 4 altifalantes)
- Suporte amovível para smartphone

OPÇÕES
- Ar condicionado automático
- Pack Safety (câmara de marcha-atrás, sistema de ajuda ao estacionamento dianteiro/traseiro, alerta de ângulo morto)
- Pack Hands-Free (banco do condutor regulável em altura, travão de estacionamento assistido, cartão mãos-livres, consola central semi-elevada c/apoio de braço e local de arrumação)
- Teto de abrir elétrico (implica ar condicionado automático)
- Pneu sobressalente de 15" + macaco (exceto versão ECO-G)

Android Auto™ é uma marca da Google Inc. Apple CarPlay™ é uma marca da Apple Inc.

EXTREME

PRINCIPAIS EQUIPAMENTOS
STEPWAY EXTREME = STEPWAY EXPRESSION +

APRESENTAÇÃO EXTERIOR
- Design outdoor específico com proteções de embaladeira e autocolantes laterais com motivos topográficos
- Acabamento Castanho Cobre: retrovisores exteriores, inscrição «Stepway» nas barras de tejadilho, friso decorativo nos faróis de nevoeiro
- Jantes de alumínio de 16" escurecidas Mahalia com logótipo Dacia Castanho Cobre
- Antena shark Preto Brilhante

APRESENTAÇÃO INTERIOR
- Estofos específicos EXTREME mistos em TEP MicroCloud lavável com costuras em Castanho Cobre e logótipo Dacia em alto relevo
- Decoração Castanho Cobre: contorno das saídas de ar e frisos de decoração nos painéis das portas
- Revestimento misto em TEP MicroCloud lavável no painel de bordo e nos apoios de braço das portas dianteiras
- Tapetes de habitáculo dianteiros e traseiros em borracha com motivos topográficos
- Soleira de porta com motivos topográficos

CONDUÇÃO E DISPOSITIVOS DE CONTROLO
- Função Extended Grip

CONFORTO
- Ar condicionado automático
- Câmara MultiView
- Cartão mãos livres
- Piso da bagageira com dois níveis

OPÇÕES
- Pack Conforto (sensor de ângulo morto, sistema de ajuda ao estacionamento dianteiro/traseiro, travão de estacionamento elétrico, consola elevada com apoio de braço e espaço de arrumação fechado)
- Sistema multimédia Media Nav 8"
- Teto de abrir elétrico
- Pneu sobressalente de 15" + macaco (exceto versão ECO-G)

EXTREME +
DISPONÍVEL APENAS COM A OFERTA UP&GO.

UP&GO

+ EQUIPAMENTO
+ RAPIDAMENTE

UP&GO é um Sandero Stepway com acabamento EXTREME, com equipamentos opcionais já incluídos, entregue mais rapidamente.
Sem opções a adicionar. Está tudo incluído.
Só tem de escolher o que é essencial:
o motor e a cor da carroçaria.

EQUIPAMENTO
Equipamento adicional numa versão já bem equipada.

ENTREGA PRIORIZADA
Receba o seu Dacia num curto espaço de tempo!

SEMPRE A UM PREÇO DACIA
Vantagem garantida!

EQUIPAMENTOS ADICIONAIS INCLUÍDOS

- Travão de estacionamento elétrico
- Consola elevada com apoio de braço e espaço de arrumação fechado
- Sistema de ajuda ao estacionamento dianteiro
- Alerta de ângulo morto
- Pack Navegação Europa Ocidental: Media Nav 8" - Cartografia Europa + Map Care (mapa da Europa Ocidental ou Oriental + 6 atualizações gratuitas durante 3 anos)
- Pneu sobressalente + macaco (exceto GPL)

MOTORIZAÇÃO

Pode escolher entre o motor GPL ECO-G 100 ou TCE 110

CORES

Escolha a sua preferida de entre as 6 cores do Sandero Stepway:
- Branco Glaciar(1)
- Caqui Lichen(1)
- Preto Nacarado(2)
- Cinzento Moonstone(2)
- Azul Iron(2)
- Verde Cedar(2)

(1) Pintura Sólida.
(2) Pintura Metalizada.

CONFIGURE O SEU

MENU

ACESSÓRIOS

BAGAGEIRA DE TEJADILHO RÍGIDA
Aumente o volume de carga do seu veículo e viaje sem compromisso!
Prático, robusto e estético, também é seguro com a fechadura com chave.

Imagens não vinculativas

PORTA BICICLETAS PARA ENGATE NO REBOQUE
Rápido e fácil de fixar no engate do seu carro sem quaisquer ajustes, é a forma mais segura de transportar até três bicicletas. Dobrável e inclinável, mantém a bagageira sempre acessível, mesmo quando as bicicletas estão instaladas.

PORTA-BICICLETAS EXPERT 80 E BARRAS DE TEJADILHO MODULARES
As barras de tejadilho, simples e rápidas de montar, equipadas com o porta-bicicletas, são ideais para transportar este equipamento facilmente e com toda a segurança.

PROTEÇÃO INFERIOR DAS PORTAS & PALAS DE RODAS DIANTEIRAS E TRASEIRAS
Acentue o estilo robusto do seu veículo, protegendo as soleiras das portas. Proteja eficazmente a parte inferior da carroçaria do seu veículo contra as projeções de água, lama e gravilha.

SPOILER DE TEJADILHO
Melhore o caráter do seu veículo. É o toque extra que realmente faz a diferença!

APOIO DE BRAÇO NO BANCO
Para o máximo conforto do condutor, instale este apoio de braço, ajustável em altura, regulável e com porta-objetos.

PROTEÇÃO DE BAGAGEIRA MODULÁVEL EASYFLEX
Proteja todo o espaço da bagageira quando transportar objetos volumosos. Recolhe-se e desdobra-se com toda a simplicidade, para se adaptar à posição dos bancos traseiros, mesmo que estejam rebatidos.

CAPA DE PROTEÇÃO DO BANCO TRASEIRO
Viaje com o seu animal de estimação com tranquilidade! A capa à prova de água protege o seu banco traseiro contra manchas, cabelos, odores e danos acidentais.

TAPETES DE HABITÁCULO EM TÊXTIL PREMIUM E SOLEIRAS ILUMINADAS DAS PORTAS DIANTEIRAS
Beneficie da qualidade topo de gama dos tapetes têxtil premium STEPWAY que protegerão, com estilo, o seu habitáculo. Além disso, as soleiras das portas (vendidas em conjunto de duas) darão realce à zona de entrada no veículo com um toque de luz.

CARREGADOR POR INDUÇÃO PARA SMARTPHONE NA CONSOLA CENTRAL
Ideal para carregar o seu telemóvel no veículo durante a condução, por simples contacto com a base de carga. 100% de conforto e simplicidade!

DOWNLOAD DO CATÁLOGO DE ACESSÓRIOS

MOTORIZAÇÕES

	TCe 90	TCe 90 CVT	ECO-G 100	TCe 110
MOTORIZAÇÕES SANDERO STEPWAY				
Combustível	Gasolina sem chumbo (E10)	Gasolina sem chumbo (E10)	Gasolina sem chumbo (E10)/GPL	Gasolina sem chumbo (E10)
Potência máx. kW CEE (cv) às (rpm)	67 (90) às 4,600-5,000	67 (90) às 4,500-5,000	Modo GPL: 74 (100) às 4,600-5,000 Modo Gasolina: 67 (90) às 4,800-5,000	81 (110) às 5,000-5,250
Binário máximo Nm CEE (m.kg) às (rpm)	160 às 2,100-3,750	142 às 1,750-3,750	Modo GPL: 170 às 2,000-3,500 Modo Gasolina: 160 às 2,100-3,750	200 às 2,900-3,500
Tipo de caixa de velocidades	Manual 6 velocidades	Auto-CVT	Manual 6 velocidades	Manual 6 velocidades
Tipo de injeção	Turbo injeção indireta			
Cilindrada (cm^3)	999			
Número de cilindros / válvulas	3/12			
Norma antipoluição	Euro 6 DFull			
CHASSIS E DIREÇÃO				
Dimensão dos pneus	205/60 R16 92H			
Direção - Diâmetro de viragem entre passeios (m)	10,39			
Suspensão dianteira	Pseudo McPherson com triângulo inferior, suspensão com molas helicoidais, amortecedores hidráulicos telescópicos e barra estabilizadora			
Suspensão traseira	Eixo semirrígido com suspensão com molas, barra estabilizadora e amortecedores hidráulicos telescópicos			
DESEMPENHO				
			GPL / Gasolina	
Velocidade máxima (km/h)	172	163	174 / 173	174
0-100 km/h (s)	12	14,2	11,9	10
Aceleração: 80 km/h - 120 km/h (s) em 4ª	10,3	12,6	10,0 / 10,2	7,7
5ª	14,6		13,9 / 14,4	10,7
6ª	22,6		20,6 / 21,9	17,1
CONSUMOS E EMISSÕES(1)				
Protocolo de homologação	WLTP(2)			
Capacidade do depósito de combustível (l)	50	50	Gasolina: 50 GPL : 40	50
			GPL / Gasolina	
Emissões de CO_2 (g/km) Mínimo - Máximo	120/121	131/140	108/109 / 122/122	125/125
Consumo em ciclo misto (l/100 km) Mínimo - Máximo	5,3/5,4	5,8/6,2	6,7/6,7 / 5,4/5,4	5,5/5,5

VOLUMES E MASSAS

	Essential	Expression/ Extreme	Essential	Expression/ Extreme	Essential	Expression/ Extreme	Essential	Expression/ Extreme
Peso mínimo em vazio em ordem de marcha (MVODM)	1,077	1,096	1,113	1,122	1,134	1,154	1,098	1,106
Peso máximo em vazio em ordem de marcha (MVODM)	1,119	1,136	1,143	1,159	1,160	1,176	1,130	1,145
Peso total rolante autorizado (MTR)	2,661	2,678	2,685	2,701	2,702	2,718	2,672	2,687
Peso máximo autorizado em carga (MMAC)	1,561	1,578	1,585	1,601	1,602	1,618	1,572	1,587
Peso máximo rebocável com travões	1,100	1,100	1,100	1,100	1,100	1,100	1,100	1,100

(1) Valores de consumos e emissões homologados de acordo com a regulamentação aplicável. (2) WLTP (Worldwide harmonized Light vehicles Test Procedures - Procedimento de ensaio harmonizado a nível mundial para veículos particulares e comerciais ligeiros): este novo protocolo permite obter resultados muito mais próximos dos constatados nos trajetos realizados diariamente do que os do protocolo NEDC. As emissões de CO_2 estão homologadas de acordo com um método standard e regulamentar. Idêntico para todos os construtores, permite comparar os veículos entre si.

CONFIGURE O SEU

MENU

EQUIPAMENTOS & OPÇÕES

	ESSENTIAL	EXPRESSION	EXTREME
APRESENTAÇÃO EXTERIOR			
Assinatura luminosa de LED	•	•	•
Luzes diurnas de LED com acendimento automático	•	•	•
Grelha dianteira	Branco	Branco	Branco
Grelha dianteira com inscrição «Stepway»	Branco	Branco	Branco
Inscrição Dacia na traseira	Branco	Branco	Castanho Cobre
Para-choques dianteiro / traseiro	Cor da carroçaria	Cor da carroçaria	Cor da carroçaria
Proteções inferiores dianteira e traseira em Cinzento Megalith	•	•	•
Autocolantes de proteção lateral / autocolante tipo snorkel	-	•/-	Design específico Extreme
Puxadores exteriores das portas	Preto	Cor da carroçaria	Cor da carroçaria
Retrovisores exteriores	Preto	Cor da carroçaria	Castanho Cobre
Barras de tejadilho longitudinais	•	•	•
Barras de tejadilho longitudinais modulares (Cinzento Megalith)	•	•	-
Jantes de 16" de alumínio	-	o	•
APRESENTAÇÃO INTERIOR			
Centro das saídas de ar	Castanho Cobre e cursores brancos	Castanho Cobre e cursores brancos	Castanho Cobre e cursores brancos
Contorno das saídas de ar	Preto	Cinzento Fumado	Cinzento Fumado
Manípulos interiores de porta	Preto	Cinzento Aço	Cinzento Aço
Revestimento no painel de bordo e apoios de braço nas portas dianteiras / embelezador nos painéis das portas dianteiras	-/-	Tecido/-	Misto TEP MicroCloud/Castanho Cobre fabric/Copper Brown
Banco traseiro com encosto rebatível e fracionável 1/3-2/3	•	•	•
Volante Soft Feel	-	•	•
SEGURANÇA ATIVA E PASSIVA			
ABS (sistema antiblocagem de rodas) e AFU (sistema de assistência à travagem de emergência)	•	•	•
Sistema de travagem de emergência ativa (AEBS) interurbano	•	•	•
ESC (controlo eletrónico de estabilidade) + HSA (sistema de ajuda ao arranque em subida)	•	•	•
Chamada de emergência (E-call)	•	•	•
Airbag frontal do condutor / Airbag frontal do passageiro desativável	•/•	•/•	•/•
Airbags laterais ombros e tipo cortina	•	•	•
Sistema de ajuda ao estacionamento traseiro	○	•	•
Câmara de marcha-atrás	-	○	•
Sistema de ajuda ao estacionamento traseiro e dianteiro	-	○	○
Alerta de ângulo morto	-	○	○
Travão de estacionamento elétrico e apoio de braço central em posição elevada com local de arrumação	-	○	○
Deteção da pressão dos pneus	•	•	•
Pneu sobressalente + macaco (exceto GPL)	o	o	o
Kit de reparação dos pneus	•	•	•
Sistema de fixação Isofix para cadeira de criança nos lugares traseiros laterais	•	•	•

- não disponível; • disponível de série; o disponível como opção. ○ Opções em Pack
Android Auto™ é uma marca da Google Inc. Apple CarPlay™ é uma marca da Apple Inc.

EQUIPAMENTO & OPÇÕES (CONTINUAÇÃO)

	ESSENTIAL	EXPRESSION	EXTREME
CONDUÇÃO E DISPOSITIVOS DE CONTROLO			
Direção assistida elétrica	•	•	•
Stop & Start	•	•	•
Computador de bordo: distância percorrida, velocidade média, autonomia, consumo médio (incluindo versão GPL)	•	•	•
Limitador de velocidade com alerta sonoro / Regulador de velocidade	•/•	•/•	•/•
Função Extended Grip	-	-	•
VISIBILIDADE			
Faróis de nevoeiro	-	•	•
Retrovisores exteriores com regulação manual pelo interior	•	-	-
Retrovisores exteriores elétricos	-	•	•
COMFORT			
Ar condicionado manual	•	•	-
Ar condicionado automático	-	o	•
Limpa-vidros automático	-	•	•
Trancamento elétrico das portas com telecomando por radiofrequência	•	•	•
Trancamento automático das portas em andamento	•	•	•
Cartão mãos livres	-	○	•
Elevadores elétricos de vidros dianteiros condutor e passageiro	•	•	•
Elevador de vidros do condutor com função impulsional (e função antientalamento), sem função impulsional do lado do passageiro	-	•	•
Elevadores elétricos de vidros traseiros	-	•	•
Volante regulável em altura e em profundidade	•/-	•/•	•/•
Luz de teto dianteira	•	•	•
1 entrada USB à frente	•	•	•
1 tomada de 12 V à frente	•	•	•
Bancos dianteiros aquecidos	•	o	o
Bagageira modulável com piso de dois níveis	-	-	•
ÁUDIO			
Media Control: rádio DAB com comandos no volante, afixação integrada no ecrã do computador de bordo, suporte fixo para smartphone no painel de bordo, 2 altifalantes dianteiros, ligação Bluetooth®, aplicação móvel Dacia Media Control	•	-	-
Media Display compatível com Android Auto™ e Apple CarPlay™ com replicação de smartphone através de um cabo USB (rádio DAB com ecrã tátil de 8" e 4 altifalantes)	○	•	•
Suporte de telemóvel amovível	○	•	•
Media NAV: navegação com MAP CARE (mapa da Europa Ocidental ou Oriental + 6 atualizações gratuitas durante 3), rádio DAB, replicação de smartphone através de cabo USB, ligação Bluetooth®, 6 altifalantes (4 altifalantes + 2 tweeters), ecrã tátil de 8", mais 1 entrada USB na parte inferior da consola central Com: Media NAV: navegação com MAP CARE (mapa da Europa Ocidental ou Oriental + 6 atualizações gratuitas durante 3 anos), rádio DAB, replicação de smartphone através de cabo USB, ligação Bluetooth®, 6 altifalantes (4 altifalantes + 2 tweeters), ecrã tátil de 8", mais 1 entrada USB na parte inferior da consola central	-	○	○

- não disponível ; • disponível de série ; o disponível em opção. ○ Opção em Pack
Android Auto™ é uma marca da Google Inc. Apple CarPlay™ é uma marca da Apple Inc.

DIMENSÕES

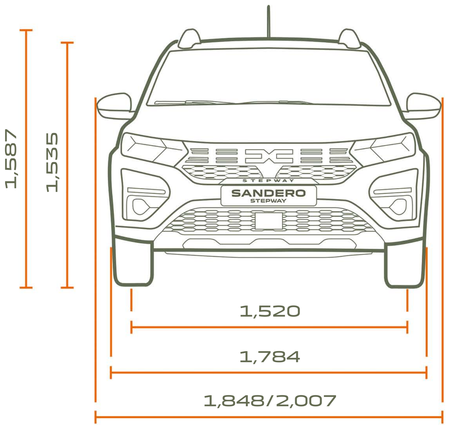

VISTA FRONTAL

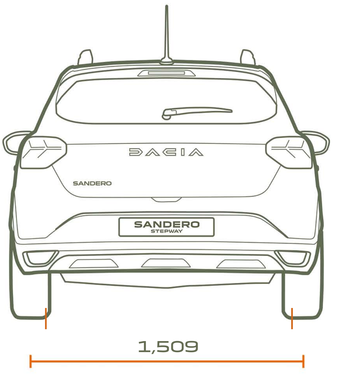

VISTA TRASEIRA

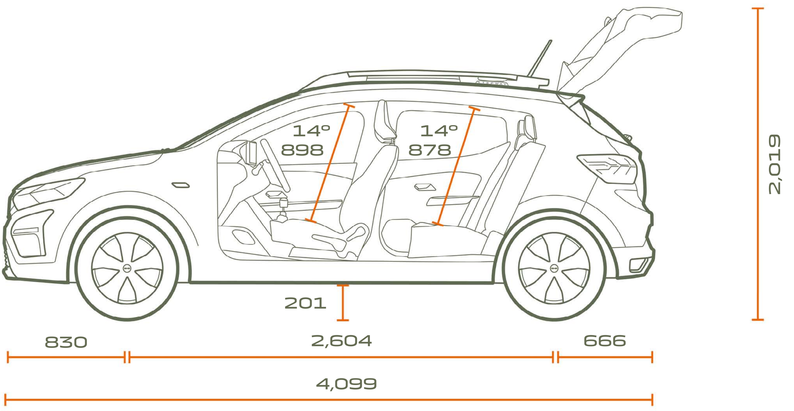

VISTA DE PERFIL

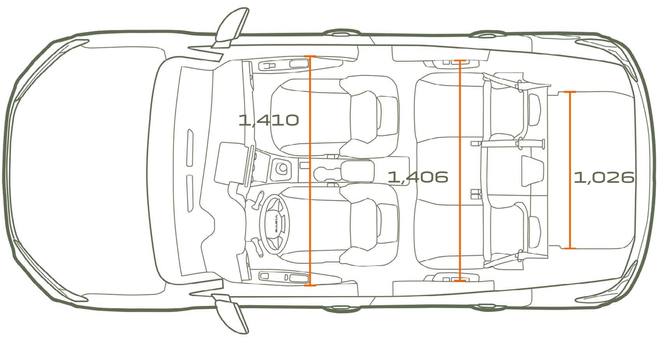

VISTA SUPERIOR

VOLUME DA BAGAGEIRA (EM DM³ - VDA STANDARD)	
Volume de bagageira mín. (ISO 3832)	328/410
Volume de bagageira máx. (ISO 3832)	1,108/1,455
Volume sob o falso piso (ISO 3832)	78

Dimensões em mm.

UMA INCRÍVEL HISTÓRIA DE SUCESSO

Na Dacia, oferecemos veículos práticos e robustos, ao melhor preço. Modelos com um estilo distinto mas sem supérfluos, equipados com as tecnologias mais fiáveis e comprovadas, tudo a um preço imbatível. Em apenas quinze anos, mudámos o jogo e começámos uma disrupção no mercado automóvel.

PARA SABER MAIS

CLIQUE E CONFIGURE O SEU

MARQUE UM TEST DRIVE

ENCONTRE O SEU CONCESSIONÁRIO

Aceder à conta DACIA no Facebook

Aceder à conta DACIA no Instagram

Tudo fizemos para que o conteúdo da presente publicação fosse exato à data da sua impressão. Este documento foi realizado a partir de veículos de pré-série ou de protótipos. No âmbito da estratégia de melhoria contínua dos produtos, a Dacia reserva-se o direito de, a qualquer momento, introduzir modificações nas especificações, nos veículos e nos acessórios descritos e representados. Estas modificações serão transmitidas à rede de concessionários Dacia, nos melhores prazos possíveis. Consoante o país de comercialização, as versões podem diferir e alguns equipamentos podem não estar disponíveis (de série, em opção ou em acessórios). Para conhecer as últimas evoluções, por favor, dirija-se a um representante da marca Dacia. Devido a limitações técnicas na impressão, as cores reproduzidas neste documento poderão ser ligeiramente diferentes das cores reais da pintura das viaturas ou dos materiais dos revestimentos interiores. Todos os direitos reservados. A reprodução sob qualquer forma ou por qualquer outro meio, seja da globalidade ou de um extrato da presente publicação, está interdita sem uma autorização por escrito da Dacia.

Dacia recomenda Castrol

PUBLICIS – CRÉDITO FOTOS: MCMURPHY, © RENAULT MARKETING 3D-COMMERCE – NOVEMBRO 2023

DACIA.PT