DACIA DUSTER

1

EXPLORE O SEU DUSTER

DESCOBRIR

2

O SEU DUSTER PARA USO DIÁRIO

DESCOBRIR

3

EQUIPAMENTO E CARACTERÍSTICAS TÉCNICAS

DESCOBRIR

4

O ESPÍRITO DACIA: BEM PENSADO

DESCOBRIR

O SUV AUTÊNTICO

SIMPLESMENTE ROBUSTO

Imparável. O Dacia Duster é mais do que nunca "O" SUV emblemático. O estilo icónico, o design distintivo e a nova cor de carroçaria reforçam o seu caráter aventureiro. O Duster está disponível na versão Extreme, que dispõe agora da cor exclusiva Verde Cedar para oferecer um look ainda mais ousado. Um verdadeiro convite aos prazeres do ar livre.

EXTREME, UM LOOK MAIS DUSTER DO QUE NUNCA

O Dacia Duster Extreme é imediatamente reconhecido pela originalidade dos acabamentos. No interior, as soleiras das portas e os tapetes de habitáculo com serigrafia dão-lhe as boas-vindas a bordo. O aspeto cintilante dos acabamentos em Castanho Cobre realça as saídas de ar e a base da alavanca de velocidades, as costuras dos painéis das portas dianteiras, o apoio de braço central e o fole do travão de estacionamento. Por último, os estofos mistos de TEP MicroCloud lavável foram concebidos para resistir de forma robusta às exigências de qualquer aventura.

No exterior, detalhes em Castanho Cobre nos retrovisores, as inscrições de identidade nos flancos, as barras de tejadilho modulares e o portão traseiro. Transparece o gosto pela aventura, graças às jantes em liga leve em preto brilhante, decoradas com centros em Castanho Cobre, aos embelezadores de guarda-lamas e à antena shark.

Capa dos retrovisores em castanho cobre

Jantes em liga leve em preto brilhante com centros castanho cobre

Logótipo dacia castanho cobre no portão traseiro

VENCER OBSTÁCULOS

Sinta-se livre: O Dacia Duster leva-o onde desejar com toda a serenidade.

Com um chassis robusto, uma distância ao solo sobrelevada e excelentes qualidades para quebrar barreiras (na versão de 4 rodas motrizes), vence com desenvoltura qualquer tipo de piso. O sistema de ajuda ao arranque em subida permite afoitar-se nos pisos mais inclinados; o sistema de controlo adaptativo da velocidade em descida* evita as derrapagens, controlando a velocidade do seu SUV.

Por sua vez, o monitor 4x4 com bússola e altímetro integrados permite dispor sempre da informação adequada no momento mais pertinente. Rode o botão*, selecione a tração às quatro rodas e dê a si próprio o prazer de se aventurar por qualquer terreno!

* Nas versões 4x4.

Reais capacidades fora de estrada

Bússola e altímetro

Botão 4x4

URBANO AVENTUREIRO

Porque a aventura começa logo ao virar da esquina, o Dacia Duster tem o mesmo à vontade na cidade. Equipado com direção assistida elétrica, alerta de ângulo morto e a novíssima caixa automática EDC(1), a sua condução nunca foi tão fluida. Quanto a motores, o Duster oferece uma gama ampla: gasóleo, gasolina ou bi-fuel (gasolina/GPL).

(1) Disponível com o motor TCe 150 em 4x2.

UM HABITÁCULO TOTALMENTE EQUIPADO

No interior, o conforto também é indiscutível com o apoio de braço central deslizante, oferecendo espaço de arrumação adicional (cerca de 1.1 L). No volante, os botões retroiluminados ganham em legibilidade. O painel de bordo exibe um ecrã tátil de grandes dimensões, um pouco saliente, de 8 polegadas, bem como duas entradas USB.

A partir de agora, estão disponíveis dois sistemas multimédia para responder às necessidades de cada um: o Media Display com uma interface intuitiva e fácil de utilizar dispõe de um ecrã de 8 polegadas, quatro altifalantes, uma conectividade Bluetooth® e replicação de smartphone por wifi ou cabo USB compatível com Android Auto™ e Apple CarPlay™.

O Media Nav, por sua vez, foi enriquecido com a navegação integrada MAP CARE (mapa da Europa Ocidental ou Oriental + 6 atualizações gratuitas durante 3 anos) e dois altifalantes suplementares. Nos lugares traseiros, os passageiros dispõem de duas entradas USB* para carregar tablets e smartphones. Agora as longas viagens são feitas com total serenidade!

Android Auto™ é uma marca da Google Inc.
Apple CarPlay™ é uma marca da Apple Inc.
* Em opção, consoante as versões.

Replicação Smartphone via cabo USB e WIFI

BAGAGEIRA E IDEIAS

É incrível tudo o que pode transportar no Dacia Duster. Portanto, não se prive de nada! Malas, pacotes, móveis... o seu SUV diz sempre presente. A grande modularidade permite adaptar o habitáculo aos seus desejos ou necessidades: a capacidade de carga da bagageira e a flexibilidade de utilização do espaço interior (o banco traseiro individual é rebatível em 1/3-2/3, mas todos os bancos dispõem desta função) multiplicam as possibilidades de transporte.

Nas portas ou nas costas dos bancos dianteiros, os numerosos espaços de arrumação convidam-no a tirar tudo dos bolsos e a viajar de espírito livre!

Volume de bagageira de 478 litros

Banco traseiro rebatível

CIRCULE COM TODA A SEGURANÇA

Para os verdadeiros aventureiros, a segurança é uma prioridade. O Dacia Duster não foge à regra e propõe dispositivos que lhe permitem circular com toda a serenidade, seja qual for o tipo de estrada ou caminho. Uma estrutura de carroçaria reforçada, airbags frontais e laterais, um sistema Isofix para fixar as cadeiras de criança, cuidam da proteção de todos.

CÂMARA MULTIVIEW
A câmara MultiView fornece mais olhos! As vistas dianteira, traseira e laterais ajudam-no a detetar irregularidades do piso, pedras ou obstáculos que, por vezes, passam despercebidos, simplificando assim a sua vida na estrada.

CONTROLO DA VELOCIDADE EM DESCIDA
A função de assistência em descida mantém uma velocidade constante adaptável entre 5 km/h e 30 km/h em modo "Lock" para evitar qualquer derrapagem na versão 4x4.

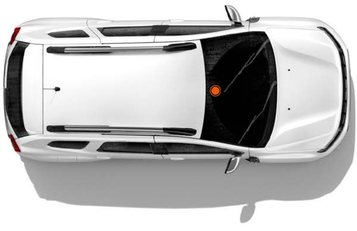

LIMPA-VIDROS AUTOMÁTICO
O sensor de chuva, situado na parte superior do para-brisas, ativa automaticamente o limpa-vidros dianteiro.

DESCUBRA O EQUIPAMENTO

CORES +
HARMONIAS INTERIORES +
ACESSÓRIOS +
MOTORIZAÇÕES +
EQUIPAMENTO & OPÇÕES +
DIMENSÕES +

CORES

LARANJA ARIZONA	CAQUI LICHEN	BRANCO GLACIAR	CINZENTO COMETA	PRETO NACARADO
CINZENTO URBAN	VERDE CEDAR			

LARANJA ARIZONA(1)*

CAQUI LICHEN(2)

BRANCO GLACIAR(2)

CINZENTO COMETA(1)

PRETO NACARADO(1)

CINZENTO URBAN(2)

VERDE CEDAR(1)**

(1) Pintura Metalizada. (2) Pintura Opaca.
*não disponível em Extreme.
**apenas disponível em Extreme.
Imagens não vinculativas.

DOWNLOAD DA APP DACIA AR

HARMONIAS INTERIORES

ESSENTIAL

PRINCIPAIS EQUIPAMENTOS

EQUIPAMENTO
- 6 airbags (dianteiro, ombros, tipo cortina)
- ABS e assistência à travagem de emergência
- Ativação automática das luzes
- Tapa-bagagens
- Trancamento centralizado das portas à distância
- Direção elétrica com assistência variável
- Modo Eco, Stop & Start e indicador de mudança de relação
- ESC e sistema de ajuda ao arranque em subida
- Compartimentos de arrumação nas portas traseiras
- Fixação ISOFIX nos lugares laterais traseiros
- Kit de reparação de pneus
- Elevadores elétricos de vidros dianteiros
- Limitador e regulador de velocidade com comandos no volante
- Luz de teto central dianteira
- Tomada de 12 V à frente
- Retrovisores com regulação manual
- Faróis Eco-LED
- Banco traseiro fracionável e rebatível 1/3-2/3
- Dacia Plug & Music (rádio DAB, entradas jack e USB, comunicações por Bluetooth® com comandos no volante)
- 4 altifalantes
- Sistema de controlo adaptativo da velocidade em descida (na versão 4x4)
- Volante regulável em altura e profundidade
- Volante Soft Feel
- Ar condicionado manual
- Faróis de nevoeiro

DESIGN
- Nova grelha dianteira com o novo logótipo e inserções decorativas brancas
- Para-choques na cor da carroçaria
- Grelhas de ventilação em Cinzento Aço
- Contorno das saídas de ar retangulares em Cinzento Aço
- Jantes em aço de 16”
- Puxadores das portas e retrovisores exteriores em preto
- Estofos em tecido
- Assinatura luminosa em LED
- Barras de tejadilho longitudinais pretas

OPÇÕES
- Pneu sobressalente de 16” + macaco(1)
- Cor Cinzento Cometa ou Caqui Lichen

(1) A opção "pneu sobressalente" é substituída pelo equipamento "kit de reparação de pneus".

EXPRESSION

PRINCIPAIS EQUIPAMENTOS EXPRESSION = ESSENTIAL +

EQUIPAMENTO

- 2 luzes de teto dianteiras centrais (condutor e passageiro)
- Elevador de vidros do condutor com função impulsional
- Elevadores elétricos de vidros traseiros
- Bolsas de arrumação nas costas dos bancos dianteiros
- Tomada de 12 V traseira
- Sistema de ajuda ao estacionamento traseiro
- Retrovisores exteriores elétricos, com sistema de desembaciamento
- Banco do condutor com alavanca para regulação em altura
- Volante Soft Feel com decoração em Cinzento Aço
- Media Display de 8": rádio DAB, replicação de smartphone através WIFI e de cabo USB compatível com Android Auto™ e Apple CarPlay™, ligação por Bluetooth®, 4 altifalantes, ecrã tátil de 8", audio streaming e telefone por Bluetooth® com comandos no volante, inf. 4x4[1], coaching Eco-condução

DESIGN

- Jantes em liga leve Oraga de 16"
- Puxadores exteriores das portas na cor da carroçaria
- Retrovisores exteriores com aspeto Silver
- Manípulos interiores das portas Cinzento Aço
- Contorno das saídas de ar retangulares em Cinzento Aço com cursores brancos
- Punho da alavanca de velocidades em Preto Brilhante
- Estofos "Expression"

OPÇÕES

- Pack Techno: câmara de marcha-atrás, Media Nav de 8" com navegação MAP CARE (mapa da Europa Ocidental ou Oriental + 6 atualizações gratuitas durante 3 anos), 6 altifalantes, ecrã tátil de 8", audio streaming e telefone por Bluetooth® com comandos no volante, inf. 4x4[1], coaching Eco-condução
- Pneu sobressalente + macaco (exceto versão ECO-G)[2]
- Pintura metalizada ou opaca, exceto Verde Cedar

(1) Apenas disponível nas versões 4x4.
(2) A opção "pneu sobressalente" é substituída pelo equipamento "kit de reparação de pneus".
Android Auto™ é uma marca da Google Inc. Apple CarPlay™ é uma marca da Apple Inc.

JOURNEY

PRINCIPAIS EQUIPAMENTOS JOURNEY = EXPRESSION +

EQUIPAMENTO

- Ar condicionado automático
- Limpa-vidros automático
- Retrovisores rebatíveis automaticamente com placa de comando na porta do condutor
- Ajuda ao estacionamento traseiro e câmara de marcha-atrás
- Media Nav de 8": navegação com MAP CARE (mapa da Europa Ocidental ou Oriental + 6 atualizações gratuitas durante 3 anos), rádio DAB, replicação de smartphone através de WIFI e cabo USB compatível com Android Auto™ e Apple CarPlay™, 6 altifalantes, ecrã tátil de 8", audio streaming e telefone por Bluetooth com comandos no volante, inf. 4x4[1], coaching Eco-condução
- Banco do condutor com regulação lombar
- Alerta de ângulo morto
- Consola central semielevada com apoio de braço deslizante em TEP e espaço de arrumação de 1,1 L
- Zona de apoio de pé do condutor em plástico
- Luz de teto central para os passageiros traseiros
- Porta-luvas com iluminação
- Barras de tejadilho modulares

DESIGN

- Pack Look Exterior: proteções inferiores dianteira e traseira, barras de tejadilho e capas dos retrovisores exteriores em Cinzento Megalith, vidros de custódia e traseiro sobre-escurecidos
- Jantes em liga leve de 17" Tergan
- Forro das portas dianteiras em TEP com costuras
- Manípulos interiores das portas dianteiras em Cinzento Fumado
- Estofos "Journey"
- Elementos decorativos interiores com comandos do ar condicionado em Cinzento Fumado

OPÇÕES

- Câmara Multi-view
- Pack Hands-Free: cartão mãos livres, duas entradas USB nos lugares traseiros
- Bancos dianteiros aquecidos
- Pneu sobressalente + macaco (exceto versão ECO-G)[2]
- Pintura metalizada ou opaca, exceto Verde Cedar

(1) Na versão 4x4.
(2) A opção "pneu sobressalente" é substituída pelo equipamento "kit de reparação de pneus".
Android Auto™ é uma marca da Google Inc. Apple CarPlay™ é uma marca da Apple Inc.

JOURNEY+
APENAS DISPONÍVEL COM A OFERTA UP&GO

UP&GO

+ EQUIPAMENTO
+ RAPIDEZ

UP&GO é um Duster com acabamento JOURNEY, com 3 equipamentos opcionais já incluídos, entregue mais rapidamente e uma vantagem cliente até 400€. Sem opções a adicionar. Está tudo incluído. Só tem de escolher o que é essencial:
o motor e a cor da carroçaria.

EQUIPAMENTO
Equipamento adicional, numa versão já bem equipada

ENTREGA PRIORIZADA
Receba o seu Dacia num curto espaço de tempo!

SEMPRE AO PREÇO DACIA
Vantagem garantida!

EQUIPAMENTOS OPCIONAIS INCLUÍDOS

CARTÃO MÃOS LIVRES
Tranque ou destranque as portas e ligue o motor sem precisar de tirar o cartão da mala ou do bolso.

CÂMARA MULTI-VIEW
Graças às vistas dianteira, traseira e laterais, a câmara ajuda-o a detetar irregularidades do piso, pedras ou obstáculos que, por vezes, passam despercebidas.

PNEU SOBRESSALENTE*
Dispõe de um pneu sobressalente adaptado, sempre ao alcance da mão.

MOTORIZAÇÃO
Pode escolher entre o motor** GPL ECO-G 100 ou o Diesel Blue DCI 115. Seja qual for a sua opção, irá dispor de um motor com baixa emissão de gases.

CORES
Escolha a sua preferida de entre 6 cores do Dacia Duster:
- Laranja Arizona(1)
- Branco Glaciar(2)
- Cinzento Cometa(1)
- Preto Nacarado(1)
- Caqui Lichen(2)
- Cinzento Urban(2)

* Apenas disponível nas versões diesel. ** apenas motor 4x2.
(1) Pintura metalizada.
(2) Pintura Opaca.

PRINCIPAIS EQUIPAMENTOS EXTREME = JOURNEY +

DESIGN
- Jantes em liga leve de 17" Tergan, pretas, com emblema Dacia Castanho Cobre nos centros das jantes
- Antena shark em preto metalizado
- Grelha frontal com a nova identidade visual Dacia
- Capas dos retrovisores Castanho Cobre, autocolantes de porta e autocolantes laterais com motivos topográficos, logótipo Dacia no portão traseiro
- Arcos embelezadores em plástico de rodas dianteiras e traseiras
- Barras de tejadilho modulares com inscrição Duster em Castanho Cobre
- Painéis das portas dianteiras de TEP MicroCloud lavável com costuras em Castanho Cobre
- Detalhes em Castanho Cobre nas saídas de ar e na base da alavanca de velocidades
- Costuras em Castanho Cobre na alavanca de velocidades (apenas nas versões com caixa automática), no fole do travão de estacionamento e no apoio de braço central
- Tapetes de habitáculo dianteiros e traseiro em borracha, com serigrafia
- Soleiras das portas dianteiras com serigrafia

CONFORTO
- Cartão mãos livres, duas entradas USB nos lugares traseiros

CONDUÇÃO E DISPOSITIVOS DE CONTROLO
- Câmara Multi-view

OPÇÕES
- Bancos dianteiros aquecidos
- Pneu sobressalente + macaco (exceto versão ECO-G)[1]

(1) Apenas disponível nas versões diesel e gasolina.- A opção "pneu sobressalente" é substituída pelo equipamento "kit de reparação de pneus".

ACESSÓRIOS

PACK OFF-ROAD EXTREME
Acentue o estilo robusto do seu Duster com este pack, incluindo proteções dos faróis frontais e protetores laterais inferiores das portas.

DEGRAUS E PARA-LAMAS DE PROTEÇÃO
Um acessório indispensável para realçar o estilo 4x4 do veículo, ao mesmo tempo que proporciona fácil acesso a qualquer carga no seu tejadilho. E para proteger a parte inferior da carroçaria do seu veículo contra salpicos de água, lama e gravilha: conjunto de 2 pára-lamas.

AUTOCOLANTES DE PERSONALIZAÇÃO
Jogo de 3 autocolantes perfeitamente adaptados à tampa de bagageira, às zonas traseiras laterais e às capas dos retrovisores para se distinguir com estilo.

BARRAS ESTILIZADAS DIANTEIRAS E LATERAIS CROMADAS
Reforce o look robusto e poderoso do Duster, para que o veículo expresse o seu carácter com autoridade e distinção!

ANTENA SHARK
Adicione um toque de elegância com esta antena shark, perfeitamente integrada nas linhas do seu veículo.

BAGAGEIRA NAS BARRAS DE TEJADILHO
Aumente a capacidade de carga do seu Duster. As barras de tejadilho de alumínio satisfazem exigências superiores às normas de segurança e de resistência.

PORTA BICICLETAS PARA AS BARRAS DE TEJADILHO MODULARES
Fáceis e rápidas de adaptar, são ideais com o porta-bicicletas para um transporte fácil e seguro deste último.

PORTA-BICICLETAS NO GANCHO DE REBOQUE
Rápido e fácil de fixar no engate do seu carro sem quaisquer ajustes, é a forma mais segura de transportar até três bicicletas.

CAPA DE PROTEÇÃO DO BANCO TRASEIRO
Viaje com o seu animal de estimação com tranquilidade! A capa à prova de água protege o seu banco traseiro contra manchas, cabelos, odores e danos acidentais.

PROTEÇÃO MODULAR DA BAGAGEIRA EASYFLEX
Cubra todo o espaço de carga para transportar objetos volumosos. Versátil e impermeável, dobra-se e desdobra-se facilmente para se adaptar à posição dos bancos traseiros, mesmo quando rebatidos.

DOWNLOAD DO CATÁLOGO DE ACESSÓRIOS

MOTORIZAÇÕES

	TCe 90	ECO-G 100	TCe 130	TCe 150 EDC
MOTORES				
Combustível	Gasolina	Gasolina + GPL	Gasolina	Gasolina
Potência máx. kW CEE (cv) às (rpm)	67 (90 cv) às 4,400-4,900	67/74 (90 cv/100 cv) às 4,400-4,900/ 4,600-5,000	96 (130 cv) às 4,500-6,000	110 (150 cv) às 5,250-6,000
Binário máximo Nm CEE (m.kg) às (rpm)	160 às 2,200-3,750	160/170 às 2,200-3,750/ 2,000-3,500	240 às 1,600/3,500	250 às 1,700-3,250
Tipo de injeção	Multiponto sequencial	Multiponto sequencial	Injeção direta	Injeção direta
Cilindrada (cm^3)	999	999	1,332	1,332
Número de cilindros / de válvulas	3 cilindros/ 12 válvulas	3 cilindros/ 12 válvulas	4 cilindros/ 16 válvulas	4 cilindros/ 16 válvulas
Norma antipoluição	Euro 6	Euro 6	Euro 6	Euro 6
Filtro de partículas(1)	Sim	Sim	Sim	Sim
Stop & Start(2)	Sim	Sim	Sim	Sim
DESEMPENHOS				
Velocidade máx. (km/h) / 0-100 km/h (s)	166/13.1	168/13.8	174/10.6	174/9.7
1000 m D.A. (s)	35.4	36.2	31.6	31.4
CAIXA DE VELOCIDADES E TRANSMISSÃO				
Transmissão	4x2	4x2	4x2	4x2
Tipo de caixa de velocidades / Número de relações	Manual/6	Manual/6	Manual/6	Automática/6
DIREÇÃO				
Direção	Direção assistida elétrica			
Diâmetro de viragem entre passeios (m)	10.72	10.72	10.72	10.72
TRAVÕES				
À frente: disco ventilado (DV) / diâmetro (mm)	(DV)/280	(DV)/280	(DV)/280	(DV)/280
Atrás: tambor (T) / diâmetro (polegadas)	(T)/9	(T)/9	(T)/9	(T)/9
RODAS E PNEUS				
Medida dos pneus de referência	215/65 R16 & 215/60 R17			
CONSUMOS E EMISSÕES(3)				
Protocolo de homologação	WLTP(4)			
Eco mode	Sim	Sim	Sim	Sim
Capacidade do depósito (l)	50	Gasolina: 50 - GPL(3): 48.8	50	50
Capacidade do reservatório de AdBlue®(4) (l)	-	-	-	-
Emissões de CO_2 (g/km)	139 / 140	126 / 127	141 / 141	141 / 141
Consumo em ciclo misto (l/100 km)	6.2 /6.2	7.0 / 7.0	6.2 / 6.2	6.2 / 6.2
PESOS (kg) E VOLUMES				
Peso em vazio (MVODM) máx.	1,189	1,289	1,242	1,263
Peso total rolante (MTR)	2,934	2,960	2,967	2,978
Peso máximo autorizado em carga (MMAC)	1,734	1,760	1,767	1,778
Carga útil (CU) mín./máx.(5)	460/545	460/478	460/525	450/515
Peso máximo rebocável com travões	1,200	1,100	1,200	1,200
Peso máximo rebocável sem travões	630	665	655	665
Volume de bagageira mín. sob tapa-bagagens com kit de reparação / com pneu sobressalente(6) (dm^3 VDA)	445/445	445/445	445/445	445/445
Volume de bagageira máx. com banco traseiro rebatido com kit de reparação / com pneu sobressalente(6) (dm^3 VDA)	1,478/1,478	1,478/1,478	1,478/1,478	1,478/1,478
Volume de bagageira mín. sob tapa-bagagens com kit de reparação / com pneu sobressalente (litros)	478/478	478/478	478/478	478/478
Volume de bagageira máx. com banco traseiro rebatido com kit de reparação / com pneu sobressalente (litros)	1,623/1,623	1,623/1,623	1,623/1,623	1,623/1,623

(1) Motores a gasolina com filtro de partículas (FAP): para reduzir as emissões de partículas, os novos motores a gasolina de injeção direta integram agora um filtro de partículas ao nível da linha de escape. O filtro retém as partículas presentes nos gases de escape, para em seguida as queimar através de uma regeneração automática e muito regular. O filtro de partículas não necessita de manutenção. (2) O motor de arranque e a bateria do veículo foram adaptados para a utilização do sistema Stop & Start.
(3) Valores de consumos e emissões homologados de acordo com a regulamentação aplicável. (4) Motores Diesel Blue dCi: para reduzir as emissões de poluentes, os novos motores Diesel Blue dCi estão equipados com um dispositivo de Redução Catalítica Seletiva (SCR*) que funciona com o AdBlue® (uma solução não tóxica, disponível na maioria das estações de serviço). Esta tecnologia transforma os óxidos de azoto provenientes dos motores a gasóleo em gases inofensivos. O seu veículo informa-o quando for altura de reabastecer o reservatório de AdBlue®. *A Redução Catalítica Seletiva consiste em injetar amoníaco (designado por NH3) proveniente do AdBlue® no catalisador de escape. A reação química provocada transforma os óxidos de azoto (NOx) em gases não poluentes (vapor de água e azoto inofensivo). Em utilização real, o consumo de combustível e de AdBlue® depende das condições de utilização do veículo, dos equipamentos, do estilo de condução e da carga. (4) WLTP (Worldwide harmonized Light vehicles Test Procedures - Procedimento de ensaio harmonizado a nível mundial para veículos particulares e comerciais ligeiros): este novo protocolo permite obter resultados muito mais próximos dos constatados nos trajetos realizados diariamente do que os do protocolo NEDC. As emissões de CO_2 estão homologadas de acordo com um método standard e regulamentar. Idêntico para todos os construtores, permite comparar os veículos entre si. (5) A carga útil (CU) indicada está ao nível de equipamento mínimo. (6) De acordo com a norma ISO 3832.

MOTORIZAÇÕES

	Blue dCi 115	Blue dCi 115 4X4
MOTORES		
Combustível	Diesel	Diesel
Potência máx. kW CEE (cv) às (rpm)	85 (115 cv) às 3,750	84 (115 cv) às 3,750
Binário máximo Nm CEE (m.kg) às (rpm)	260 às 1,750-2,750	260 às 1,750-2,750
Tipo de injeção	Injeção direta	Injeção direta
Cilindrada (cm^3)	1,461	1,461
Número de cilindros / de válvulas	4 cilindros / 8 válvulas	4 cilindros / 8 válvulas
Norma antipoluição	Euro 6	Euro 6
Filtro de partículas(1)	Sim	Sim
Stop & Start(2)	Sim	Sim
DESEMPENHOS		
Velocidade máx. (km/h) / 0-100 km/h (s)	174 / 10.2	174 / 10.2
1000 m D.A. (s)	32.2	33.2
CAIXA DE VELOCIDADES E TRANSMISSÃO		
Transmissão	4x2	4x4
Tipo de caixa de velocidades / Número de relações	Manual/6	Manual/6
DIREÇÃO		
Direção	Direção assistida elétrica	Direção assistida elétrica
Diâmetro de viragem entre passeios (m)	10.72	10.72
TRAVÕES		
À frente: disco ventilado (DV) / diâmetro (mm)	(DV)/280	(DV)/280
Atrás: tambor (T) / diâmetro (polegadas)	(T)/9	(T)/9
RODAS E PNEUS		
Medida dos pneus de referência	215/65 R16 & 215/60 R17	
CONSUMOS E EMISSÕES(3)		
Protocolo de homologação		
Eco mode	Sim	Sim
Capacidade do depósito (l)	50	50
Capacidade do reservatório de AdBlue®(4) (l)	15.1	15.1
Emissões de CO_2 (g/km)	127/127	139/140
Consumo em ciclo misto (l/100 km)	4.8/4.8	5.3/5.3
PESOS (kg) E VOLUMES		
Peso em vazio (MVODM) máx.	1,350	1,439
Peso total rolante (MTR)	2,998	3,445
Peso máximo autorizado em carga (MMAC)	1,798	1,945
Carga útil (CU) mín./máx.(5)	460/490	460/513
Peso máximo rebocável com travões	1,200	1,500
Peso máximo rebocável sem travões	690	740
Volume de bagageira mín. sob tapa-bagagens com kit de reparação / com pneu sobressalente(6) (dm^3 VDA)	471/428	411/376
Volume de bagageira máx. com banco traseiro rebatido com kit de reparação / com pneu sobressalente(6) (dm^3 VDA)	1,504/1,461	1,444/1,409
Volume de bagageira mín. sob tapa-bagagens com kit de reparação / com pneu sobressalente (litros)	494/471	467/414
Volume de bagageira máx. com banco traseiro rebatido com kit de reparação / com pneu sobressalente (litros)	1,574/1,551	1,614/1,559

(1) Motores a gasolina com filtro de partículas (FAP): para reduzir as emissões de partículas, os novos motores a gasolina de injeção direta integram agora um filtro de partículas ao nível da linha de escape. O filtro retém as partículas presentes nos gases de escape, para em seguida as queimar através de uma regeneração automática e muito regular. O filtro de partículas não necessita de manutenção. (2) O motor de arranque e a bateria do veículo foram adaptados para a utilização do sistema Stop & Start. (3) Valores de consumos e emissões homologados de acordo com a regulamentação aplicável. (4) Motores Diesel Blue dCi: para reduzir as emissões de poluentes, os novos motores Diesel Blue dCi estão equipados com um dispositivo de Redução Catalítica Seletiva (SCR*) que funciona com o AdBlue® (uma solução não tóxica, disponível na maioria das estações de serviço). Esta tecnologia transforma os óxidos de azoto provenientes dos motores a gasóleo em gases inofensivos. O seu veículo informa-o quando for altura de reabastecer o reservatório de AdBlue®. *A Redução Catalítica Seletiva consiste em injetar amoníaco (designado por NH3) proveniente do AdBlue® no catalisador de escape. A reação química provocada transforma os óxidos de azoto (NOx) em gases não poluentes (vapor de água e azoto inofensivo). Em utilização real, o consumo de combustível e de AdBlue® depende das condições de utilização do veículo, dos equipamentos, do estilo de condução e da carga. (4) WLTP (Worldwide harmonized Light vehicles Test Procedures - Procedimento de ensaio harmonizado a nível mundial para veículos particulares e comerciais ligeiros): este novo protocolo permite obter resultados muito mais próximos dos constatados nos trajetos realizados diariamente do que os do protocolo NEDC. As emissões de CO_2 estão homologadas de acordo com um método standard e regulamentar. Idêntico para todos os construtores, permite comparar os veículos entre si. (5) A carga útil (CU) indicada está ao nível de equipamento mínimo. (6) De acordo com a norma ISO 3832.

EQUIPAMENTOS E OPÇÕES

	ESSENTIAL	EXPRESSION	JOURNEY	JOURNEY+	EXTREME
APRESENTAÇÃO EXTERIOR					
Assinatura luminosa de LED	•	•	•	•	•
Luzes diurnas com acendimento automático	•	•	•	•	•
Grelha com embelezadores brancos	•	•	•	•	•
Proteções inferiores da carroçaria à frente / atrás	Preto	Preto	Cinzento Megalith	Cinzento Megalith	Cinzento Megalith
Puxadores exteriores das portas	Preto	Cor da carroçaria	Cor da carroçaria	Cor da carroçaria	Cor da carroçaria
Retrovisores exteriores	Preto	Cinzento	Cinzento Megalith	Cinzento Megalith	Castanho Cobre
Barras de tejadilho	Preto	Preto	-	-	-
Barras de tejadilho modulares	-	-	Cinzento Megalith	Cinzento Megalith	Cinzento Megalith
Vidros sobre-escurecidos (traseiros, de custódia e de portão traseiro)	-	-	•	•	•
Antena shark preto metalizado	-	-	-	-	•
Embelezadores de guarda-lamas em plástico preto	-	-	-	-	•
Jantes em aço de 16"	•	-	-	-	-
Jantes em liga leve Oraga de 16"	-	•	-	-	-
Jantes em liga leve Tergan de 17"	-	-	•	•	Preto
BANCOS E AMBIENTE INTERIOR					
Contorno das saídas de ar	Cinzento Aço	Cinzento Aço	Cinzento Aço	Cinzento Aço	Castanho Cobre
Manípulos interiores de porta	Preto	Cinzento Aço	Cinzento Aço	Cinzento Aço	Cinzento Aço
Pegas de tração das portas dianteiras	-	-	Cinzento Fumado	Cinzento Fumado	Cinzento Fumado
Banco traseiro com encosto rebatível e fracionável 1/3-2/3	•	•	•	•	•
Volante Soft Feel	•	•	•	•	•
Estofos específicos Essential	•	-	-	-	-
Estofos específicos Expression	-	•	-	-	-
Estofos específicos Journey	-	-	•	•	-
Estofos específicos Extreme	-	-	-	-	•
SEGURANÇA ATIVA E PASSIVA					
ABS (sistema de antiblocagem de rodas) + EBA (assistência à travagem de emergência)	•	•	•	•	•
Sistema de controlo eletrónico de estabilidade (ESC)(1) com sistema de ajuda ao arranque em subida (HSA)	•	•	•	•	•
Airbag frontal do condutor	•	•	•	•	•
Airbag frontal do passageiro desativável	•	•	•	•	•
Airbags laterais ombros e tipo cortina	•	•	•	•	•
Cintos de segurança dianteiros e traseiros com pré-tensores pirotécnicos	•	•	•	•	•
Deteção da pressão dos pneus	•	•	•	•	•
3.º cinto de segurança traseiro de 3 pontos (enrolador)	•	•	•	•	•
Alerta de ângulo morto	-	-	•	•	•
Pneu sobressalente + macaco(2) (exceto versão ECO-G)	○	○	○	•	○
Kit de reparação dos pneus	•	•	•	•	•
Sistema de fixação Isofix para cadeira de criança nos lugares traseiros laterais	•	•	•	•	•
CONDUÇÃO E DISPOSITIVOS DE CONTROLO					
Direção assistida elétrica	•	•	•	•	•
Computador de bordo com 11 funções (ecrã LCD): conta-quilómetros total, conta-quilómetros parcial, combustível utilizado, consumo médio, autonomia prevista, velocidade média, periodicidade das revisões/mudanças de óleo, indicador de mudança de relação de caixa, temperatura exterior, relógio e nível de combustível	•	-	-	-	-
Computador de bordo com 13 funções (ecrã TFT): conta-quilómetros total, conta-quilómetros parcial, combustível utilizado, consumo médio, autonomia prevista, velocidade média, periodicidade das revisões/mudanças de óleo, indicador de mudança de relação de caixa, velocímetro, seleção do idioma, testemunho de portas abertas, relógio, temperatura exterior(1)	• (se caixa automática ou ECO-G)	•	•	•	•
Alerta visual e sonoro de não utilização dos cintos de segurança dianteiros	•	•	•	•	•
Modo Eco (Euro 6) + Stop & Start + indicador de mudança de relação	•	•	•	•	•
Sistema de controlo da velocidade em descida (apenas na versão 4x4)	•	•	•	•	•
Regulador e limitador de velocidade	•	•	•	•	•
Radares de marcha-atrás	-	•	•	•	•
Câmara de marcha-atrás	-	○	•	•	•
Câmara multi-viwe	-	-	○	•	•

• disponível de série; ○ disponível como opção; - não disponível. (1) Apenas desconectável na versão 4x4.
(2) A opção "Pneu sobressalente + macaco" substitui o "kit de reparação dos pneus".

EQUIPAMENTO E OPÇÕES (CONTINUAÇÃO)

	ESSENTIAL	EXPRESSION	JOURNEY	JOURNEY+	EXTREME
VISIBILIDADE					
Faróis de nevoeiro	•	•	•	•	•
Degelo de óculo traseiro / limpa-vidros traseiro com temporização	•/•	•/•	•/•	•/•	•/•
Retrovisores exteriores com regulação manual pelo interior	•	-	-	-	-
Retrovisores exteriores elétricos, com sistema de desembaciamento	-	•	•	•	•
Limpa-vidros automático	-	-	•	•	•
CONFORTO					
Aquecimento e ventilação com 4 velocidades e reciclagem do ar	•	-	-	-	-
Ar condicionado manual	•	•	-	-	-
Ar condicionado automático	-	-	•	•	•
Retrovisores rebatíveis automaticamente	-	-	•	•	•
Trancamento elétrico das portas com telecomando por radiofrequência	•	•	•	•	•
Cartão mãos livres (ver Pack Techno)	-	-	○	•	•
Elevadores elétricos de vidros dianteiros	•	•	•	•	•
Elevadores elétricos de vidros traseiros	-	•	•	•	•
Volante regulável em altura e profundidade	•	•	•	•	•
Banco do condutor regulável em altura	-	•	•	•	•
Banco do condutor com regulação lombar e em altura	-	-	•	•	•
Consola central semielevada com apoio de braço em TEP deslizante e espaço de arrumação	-	-	•	•	•
2 entradas USB na face traseira da consola (ver Pack Techno)	-	-	○	•	•
Foco de leitura dianteiro, lado do condutor, com uma temporização de 20 segundos	•	-	-	-	-
2 focos de leitura dianteiros (do lado do condutor com uma temporização de 20 segundos e do lado do passageiro)	-	•	•	•	•
1 foco de leitura, passageiros traseiros	-	-	•	•	•
Tomadas de 12 V à frente / atrás	•/-	•/•	•/•	•/•	•/•
Porta-luvas com iluminação	-	-	•	•	•
Iluminação de bagageira	•	•	•	•	•
Bancos dianteiros aquecidos	-	○	○	-	○
ÁUDIO					
Pré-equipamento áudio	-	-	-	-	-
Plug & Music: rádio MP3 DAB, entradas jack e USB, 4 altifalantes, telefone por Bluetooth® com comandos no volante	•	-	-	-	-
Media Display de 8'': rádio DAB, replicação de smartphone através de cabo USB, ligação por Bluetooth®, 4 altifalantes, ecrã tátil de 8''	-	•	-	-	-
Media Nav de 8'': navegação com MAP CARE (mapa da Europa Ocidental ou Oriental + 6 atualizações gratuitas durante 3 anos), rádio DAB, replicação de smartphone através de cabo USB, ligação Bluetooth®, 6 altifalantes, ecrã tátil de 8''	-	○	•	•	•
PACKS					
Pack Techno: câmara de marcha-atrás, Media NAV com navegação MAP CARE (mapa da Europa Ocidental ou Oriental + 6 atualizações gratuitas durante 3 anos) e replicação de smartphone através de cabo USB	-	○	•	•	•
Pack Confort: banco do condutor com regulação lombar, consola central semielevada com apoio de braço deslizante e espaço de arrumação, 2 entradas USB nos lugares traseiros	-	-	-	•	•
Pack Hands-Free: cartão mãos livres, duas entradas USB nos lugares traseiros	-	-	○	-	-

• disponível de série; o disponível em opção; - indisponível. (1) Desativável apenas nas versões 4x4. (2) A opção "pneu sobressalente + macaco" é substituída pelo equipamento "kit de reparação de pneus".

DIMENSÕES

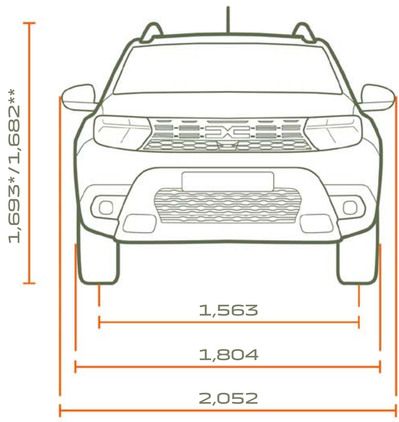

VISTA FRONTAL

VISTA TRASEIRA

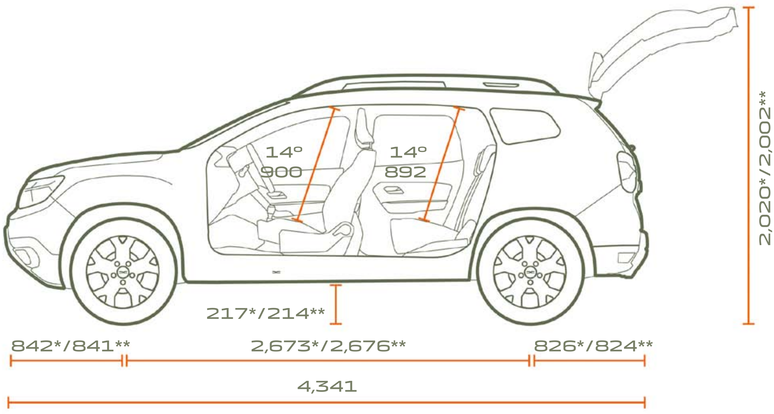

VISTA DE PERFIL

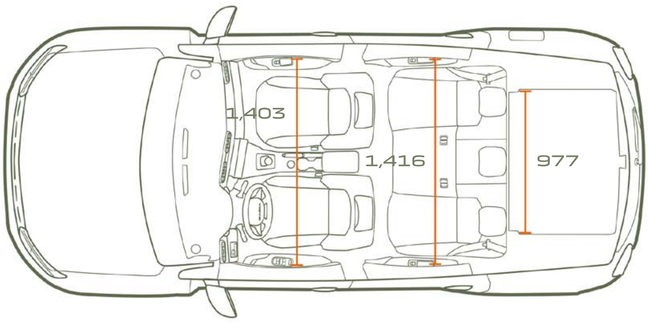

VISTA SUPERIOR

BAGAGEIRA (EM DM³ - VDA STANDARD / LITROS)	
Volume de bagageira mín. sob tapa-bagagens com pneu sobressalente (em 4x2/4x4)	478/414
Volume de bagageira máx. com banco traseiro rebatido e pneu sobressalente (em 4x2/4x4)	1,623/1,559

Dimensões em mm.
* Versão 4x2.
** Versão 4x4

UMA INCRÍVEL HISTÓRIA DE SUCESSO

Na Dacia oferecemos veículos práticos e robustos ao melhor preço. Os nossos modelos têm um estilo distinto, sem exuberâncias desnecessárias, equipados com as tecnologias mais fiáveis e aprovadas, tudo a um preço imbatível. Em apenas quinze anos, mudámos o jogo e revolucionámos o mercado automóvel.

PARA SABER MAIS

CLIQUE E CONFIGURE

MARQUE UM TEST DRIVE

ENCONTRE O SEU CONCESSIONÁRIO

Aceder à conta DACIA no Facebook

Aceder à conta DACIA no Instagram

Tudo fizemos para que o conteúdo da presente publicação fosse exato à data da sua impressão. Este documento foi realizado a partir de veículos de pré-série ou de protótipos. No âmbito da estratégia de melhoria contínua dos produtos, a Dacia reserva-se o direito de, a qualquer momento, introduzir modificações nas especificações, nos veículos e nos acessórios descritos e representados. Estas modificações serão transmitidas à rede de concessionários Dacia, nos melhores prazos possíveis. Consoante o país de comercialização, as versões podem diferir e alguns equipamentos podem não estar disponíveis (de série, em opção ou em acessórios). Para conhecer as últimas evoluções, por favor, dirija-se a um representante da marca Dacia. Devido a limitações técnicas na impressão, as cores reproduzidas neste documento poderão ser ligeiramente diferentes das cores reais da pintura das viaturas ou dos materiais dos revestimentos interiores. Todos os direitos reservados. A reprodução sob qualquer forma ou por qualquer meio, seja a globalidade ou de um extrato da presente publicação, está interdita sem autorização prévia por escrito da Dacia.

A Dacia recomenda Castrol

PUBLICIS – CRÉDITO FOTOS: MAGROUND ET ADDITIVE, MARC & DAVID, H. PICARD, © RENAULT MARKETING 3D-COMMERCE – NOVEMBRO 2023

DACIA.PT